WANY® 皖液液压
WANYE HYDRAULICS

产品手册
Product Catalogue

WANY® 皖液液压
WANYE HYDRAULICS

进步源于学习，思想构建未来！
Progress comes from learning, thinking builds the future!

皖液液压

齿轮油泵·齿轮马达
GEAR PUMP · GEAR MOTOR



合肥皖液液压元件有限公司

地址：中国安徽合肥经济技术开发区杭埠路260号
商务电话：（+86） 0551 63416010，63416310
传真：（+86） 0551 63416095
网址：www.wany-hydraulic.com
邮编：230601

HEFEI WANYE HYDRAULIC COMPONENT CO.,LTD

Add： No.260 Hangbu Rd.Economic and Techonlogical Development Area Hefei,China
Tel：（+86） 0551 63416010，63416310
Fax：（+86） 0551 63416095
http： www.wany-hydraulic.com
Postcode：230601

2024

合肥皖液液压元件有限公司
HEFEI WANYE HYDRAULIC COMPONENT CO.,LTD

2024版

WANY®

皖液液压

WANYE HYDRAULICS



公司简介

Company Profile

合肥皖液液压元件有限公司自2002年创建以来，凭借雄厚的技术、超强的研发能力和卓越的产品品质迅速成为液压行业一颗璀灿的新星。公司领导把创新理念、纯熟的工艺、精良的装备及对产品专一的研究很好的融合，使之成为企业核心竞争力。完善的销售体系和周到的售前售后服务彻底赢得客户的信任。产品随主机远销60多个国家和地区，受到广泛欢迎。

公司主导产品为中高压齿轮泵、齿轮马达及液压系统共80多个系列，1600多种规格的产品。广泛用于工程、交通、建筑、环保、冶金、探矿、农业、船舶、皮革以及各种特种机械等行业。同时，根据不同用户的需求，提供特殊规格的齿轮泵，齿轮马达及液压系统。

公司以开放的胸怀，执着的追求为着力打造中国液压行业的国际品牌而不懈的努力，欢迎海内外新老朋友莅临指导，为创造和谐世界牵手相连、共同进步、实现双赢。

Hefei Wanye Hydraulic Component Co.,Ltd.has been becoming a shinning star of its field since 2002 by right of its substantial technology,strong research & development capabilities,and excellent quality of products.The leaders of the company integrate the idea of innovation,seasoned process,precise equipment,and professional research of products into the core competitiveness.Our perfect sales system and thoughtful pre-sale & after-sale services wined the customers' trust.Our products have been selling to more than 30 countries and regions,and are very popular there.selling to more than 60 countries and regions,and are very popular there.

The leading products of the company are the more than 80 series of high pressure gear-pump,gear-motor,and hydraulic system,with more than 1600 specs of products,which are widely used in fieldsofengineering,transportation,construction, environmentalprotection,metallurgical,prospecting,agriculture,watercraft,leather,and various special machinery.The company can also supply special specs of gear-pump,gear-motor and hydraulic system to meet the need of different sustomers.

The company is struggling to establish a international brand of hydraulic industry with its open-mindedness and persevering pursuit.New and old friends at home and abroad are always welcome by the company,with the same target of realizing a harmonious world and achieving a win-win.



自动化精加工



自动化精磨线

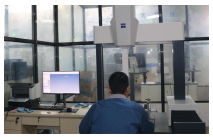

精测室



自动化测试线



样品室

齿轮油泵•齿轮马达•同步马达

GEAR PUMP • GEAR MOTOR • FLOW SYNCHRONOUS MOTOR

WANY® 皖液液压 WANYE HYDRAULICS









各类专利40余项

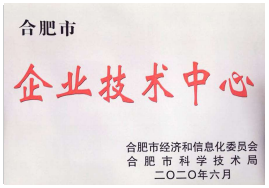





产品范围 Product range

- 铝合金齿轮泵 Aluminum alloy gear pumps
- 铸铁齿轮泵 Cast iron gear pumps
- 挖机专用油泵 Excavator gear pumps
- 内啮合齿轮泵 Internal gear pumps
- 铝合金齿轮马达 Aluminum alloy gear motors
- 同步马达 FLOW SYNCHRONOUS MOTOR

进步源于学习，思想构建未来！

Progress comes from learning, thinking builds the future!

WANY® 皖液液压
WANYE HYDRAULICS

A
B
C
D
F

应用行业 Application industry



公司产品 Company product



WANY® 皖液液压
WANYE HYDRAULICS

目　录

一 铝合金齿轮泵 Aluminium body gear pumps

- CBA 齿轮油泵.....A-1
- CBB 齿轮油泵.....A-2
- CBW2 齿轮油泵.....A-3
- CBW3 齿轮油泵.....A-4
- CBW-TFZ* 齿轮油泵.....A-5
- CBWL 双联齿轮油泵.....A-6
- CBTGX 齿轮油泵.....A-7
- CBT3 齿轮油泵.....A-8
- CBTL3/3 双联齿轮油泵.....A-9
- CBTB/QC 复合齿轮油泵.....A-10
- CBT4 齿轮油泵.....A-11
- CBTL 双联齿轮油泵.....A-12
- CBTQ 齿轮油泵.....A-13
- CBTLQ 双联齿轮油泵.....A-14
- CBF4 齿轮油泵.....A-15
- CBN5 齿轮油泵.....A-16
- CBNZB 齿轮油泵.....A-17
- CBNT 双联齿轮油泵.....A-18
- CBNL 双联齿轮油泵.....A-19
- CBNSLB 三联齿轮油泵.....A-20
- CBQ5 齿轮油泵.....A-21
- CBQT 双联齿轮油泵.....A-22
- CBQTL 三联齿轮油泵.....A-23
- CBQL 双联齿轮油泵.....A-24
- CBS 齿轮油泵.....A-25
- CBSL 双联齿轮油泵.....A-26
- CBV 齿轮油泵.....A-27
- CBVL 双联齿轮油泵.....A-28
- CBH 齿轮油泵.....A-29
- CBHLAH 双联齿轮油泵.....A-30
- CBY 齿轮油泵.....A-31
- CBY 双联齿轮油泵.....A-32
- CBYW 双联齿轮油泵.....A-34
- CBYLW 三联齿轮油泵.....A-35

二 铸铁齿轮泵 Cast iron body gear pumps

- CBHZ 齿轮油泵.....B-1
- CBHZA 齿轮油泵.....B-2
- CBHY 双联齿轮油泵.....B-3
- CBTJ/CBTJQ 齿轮油泵.....B-4
- CBTLJ/CBTLJQ 双联齿轮油泵..B-6
- CBNJ 齿轮油泵.....B-8
- CBNJZ 齿轮油泵.....B-9
- CBNLJ 双联齿轮油泵.....B-10
- CBQJ 齿轮油泵.....B-11
- CBQLJ 双联齿轮油泵.....B-12
- CBQJZ 齿轮油泵.....B-13
- CBQJT5/3 双联齿轮油泵.....B-14
- CBVJ 齿轮油泵.....B-15
- CBVJT5/3 双联齿轮油泵.....B-16
- CBVLJ 双联齿轮油泵.....B-17
- CBVSLJ 三联齿轮油泵.....B-18
- CBJ 齿轮油泵.....B-19
- CBGTC 齿轮油泵.....B-20
- CBGJL 双联齿轮油泵.....B-21
- CBGJSL 三联齿轮油泵.....B-22
- CBGJT 双联齿轮油泵.....B-23
- CBGJE3 齿轮油泵.....B-24
- CBGJ4 齿轮油泵.....B-25
- CBGJL3 双联齿轮油泵.....B-26

三 齿轮马达 gear motos

- CMY1 齿轮马达.....C-1
- CMY2 齿轮马达.....C-2
- CMY3 齿轮马达.....C-3
- CMW3-C1 齿轮马达.....C-4
- CMW 齿轮马达.....C-5
- CMF3 齿轮马达.....C-6
- CMF3/F 复合齿轮马达.....C-7
- JCMD317R/24160 齿轮马达....C-8
- JCMD311R/2450 齿轮马达.....C-9
- CMF5 齿轮马达.....C-10
- LFMD 同步马达.....C-11

四 附录 Appendix

- 安装、使用注意事项.....F1
- 常用公式.....F3
- 常见故障排除.....F4

更多变型和新品请与公司商务或技术联系!
Please contact business dept. or technology dept. for more models and new products.

A
B
C
D
F



CBA 系列齿轮泵采用高强度铝合金材料，内部结构：轴向间隙补偿、径向平衡等多项先进技术；具有容积效率高，噪音低，抗震性强，寿命强等特点；主要用途：小型液压动力单元、液压机具、医疗设备、机床等

型号说明 Model coding

CBA - G **- T L B *
① ② ③ ④ ⑤ ⑥ ⑦

①产品代号 Product code
②压力等级 Pressure grade G:22MPa
③公称排量 Nominal displacement (mL/r)
④安装形式 Mounting T:特殊法兰 Square
⑤油口形式 Joining port L:螺纹联接 Screw
⑥轴伸形式 Shaft end B:扁键 Flat end
⑦旋 向 Rotation
L:左旋 Left(逆时针 Counterclockwise)
R:右旋 Right(顺时针 Clockwise is omitted)(省略)

外形图 Outline Dimensions

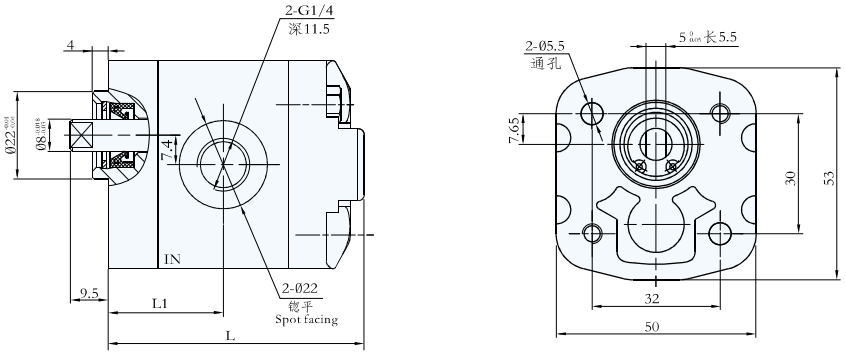

性能参数 Specification

型号 Model	公称排量 displacement (mL/r)	压力 Pressure(MPa) 额定 Rated	压力 Pressure(MPa) 最高 Max	转速 Speed(r/min) 优选转速 Optimum speed	转速 Speed(r/min) 转速范围 Speed range	容积效率 Volumetric efficiency (≥%)	L1	L	重量 Weight (kg)
CBA-G0.17-TLB*	0.17	22	28	1500~3500	500~4500	90	28.3~37.7	61.8~87.7	0.41
CBA-G0.25-TLB*	0.25								0.43
CBA-G0.45-TLB*	0.45					92			0.45
CBA-G0.57-TLB*	0.57								0.47
CBA-G0.76-TLB*	0.76								0.49
CBA-G0.98-TLB*	0.98					94			0.51
CBA-G1.27-TLB*	1.27		25	1500~3000	500~4000				0.53
CBA-G1.52-TLB*	1.52								0.55

CBB 系列齿轮泵采用高强度铝合金材料，内部结构：轴向间隙补偿、径向平衡等多项先进技术；具有容积效率高，噪音低，抗震性强，寿命强等特点；主要用途：小型液压动力单元、液压机具、医疗设备、机床等



型号说明 Model coding

CBB - G **- T L B *
① ② ③ ④ ⑤ ⑥ ⑦

①产品代号 Product code
②压力等级 Pressure grade G:22MPa
③公称排量 Nominal displacement (mL/r)
④安装形式 Mounting T:特殊法兰 Square
⑤油口形式 Joining port L:螺纹联接 Screw
⑥轴伸形式 Shaft end B:扁键 Flat end
⑦旋 向 Rotation
L:左旋 Left(逆时针 Counterclockwise)
R:右旋 Right(顺时针 Clockwise is omitted)(省略)

外形图 Outline Dimensions

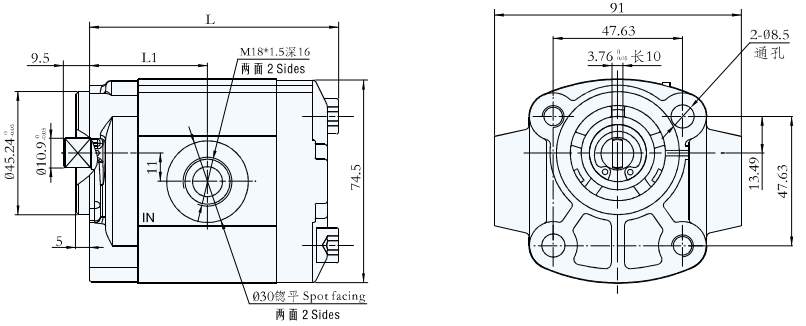

性能参数 Specification

注：当油口为G1/2时，型号为CBB-G**-TL1B*

型号 Model	公称排量 displacement (mL/r)	压力 Pressure(MPa) 额定 Rated	压力 Pressure(MPa) 最高 Max	转速 Speed(r/min) 优选转速 Optimum speed	转速 Speed(r/min) 转速范围 Speed range	容积效率 Volumetric efficiency (≥%)	L1	L	重量 Weight (kg)
CBB-G0.8-TLB*	0.8	22	25	1500~3500	500~4000	90	40.3	85	0.7
CBB-G1.2-TLB*	1.24						41	86.5	0.75
CBB-G1.6-TLB*	1.65						41.7	88	0.8
CBB-G2.0-TLB*	1.97					91	42.5	89.5	0.9
CBB-G2.5-TLB*	2.47						43.5	91.5	1.0
CBB-G3.2-TLB*	3.33					92	45.3	95	1.1
CBB-G4.3-TLB*	4.32	20	23	1500~3000	500~3500		47.3	97	1.2
CBB-G5.8-TLB*	5.8						50.3	103	1.4

CBW2 系列齿轮油泵壳体采用高强度铝合金材料,内部结构采用轴向间隙浮动补偿、径向平衡、DU自润滑等多项先进技术。它具有容积效率高、压力高、噪音低、抗震性强、寿命长等特点。广泛应用于叉车、装载机、挖掘机、起重机、压路机等工程机械及矿山、轻工、环卫、农机等行业。



型号说明 Model coding

CBW — F 2 ** — A * * *
① ②③ ④ ⑤⑥⑦⑧

①产品代号 Product code
②压力等级 Pressure grade F: 20MPa
③产品系列 Product series 2
④公称排量 Nominal displacement (mL/r)
⑤安装形式 Mounting A: 菱形法兰 Oval
⑥油口形式 Joining port F: 法兰联接 Flange
L: 螺纹联接 Screw
⑦轴伸形式 Shaft end P: 平键 Plain key
B: 扁键 Flat end
⑧旋 向 Rotation
L: 左旋 Left(逆时针 Counterclockwise)
R: 右旋 Right(顺时针 Clockwise is omitted)(省略)

外形图 Outline Dimensions

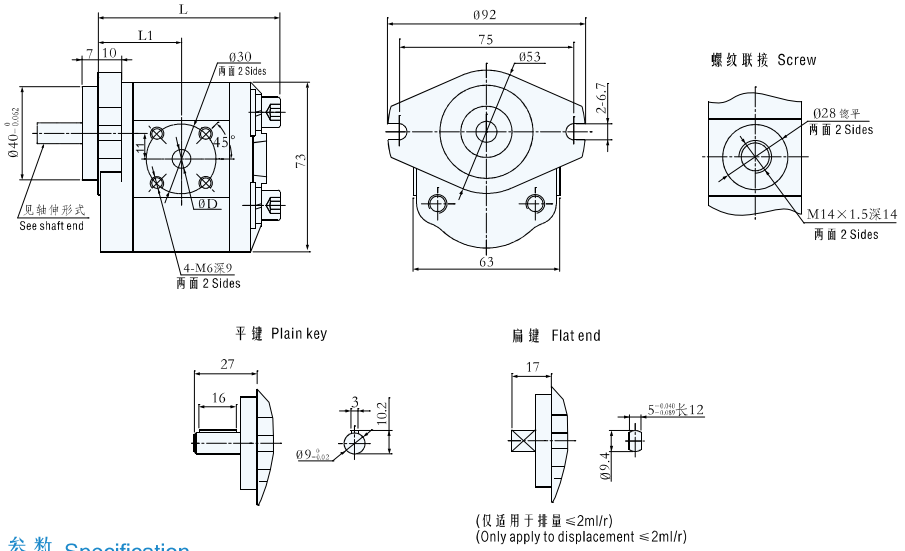

(仅适用于排量≤2ml/r)
(Only apply to displacement ≤2ml/r)

性能参数 Specification

型号 Model	公称排量 Nominal displacement (mL/r)	压力 Pressure(Mpa) 额定 Rated	压力 Pressure(Mpa) 最高 Max	转速 Speed (r/min) 优选转速 Optimum speed	转速 Speed (r/min) 转速范围 Speed range	容积效率 Volumetric efficiency (≥%)	D 进油口 Inlet	D 出油口 Outlet	L1	L	重量 Weight (kg)
CBW-F201.5-A***	1.5	20	25	1500-2500	800-3000	90	10	8	35	77	0.7
CBW-F202-A***	2.0								35.8	78.5	0.8
CBW-F202.5-A***	2.5								36.8	80.5	0.9
CBW-F203-A***	3.0								37.5	82	1.0
CBW-F204-A***	4.0								39.3	85.5	1.1
CBW-F205-A***	5.0								41.3	89.5	1.2
CBW-F206-A***	6.0								42.8	92.5	1.3

CBW3 系列齿轮油泵壳体采用高强度铝合金材料,内部结构采用轴向间隙浮动补偿、径向平衡、DU自润滑等多项先进技术。它具有容积效率高、压力高、噪音低、抗震性强、寿命长等特点。广泛应用于叉车、装载机、挖掘机、起重机、压路机等工程机械及矿山、轻工、环卫、农机等行业。



型号说明 Model coding

CBW-F 3 **- * * * *
① ②③ ④ ⑤⑥⑦⑧

①产品代号 Product code
②压力等级 Pressure grade F: 20MPa
③产品系列 Product series 3
④公称排量 Nominal displacement (mL/r)
⑤安装形式 Mounting A: 菱形法兰 Oval C: 矩形法兰 Rectangle
⑥油口形式 Joining port F: 法兰联接 Flange L: 螺纹联接 Screw
⑦轴伸形式 Shaft end P: 平键 Plain key B: 扁键 Flat end
H4: 矩形花键 Rectangle spline
⑧旋 向 Rotation L: 左旋 Left(逆时针 Counterclockwise)
R: 右旋 Right(顺时针 Clockwise is omitted)(省略)

外形图 Outline Dimensions

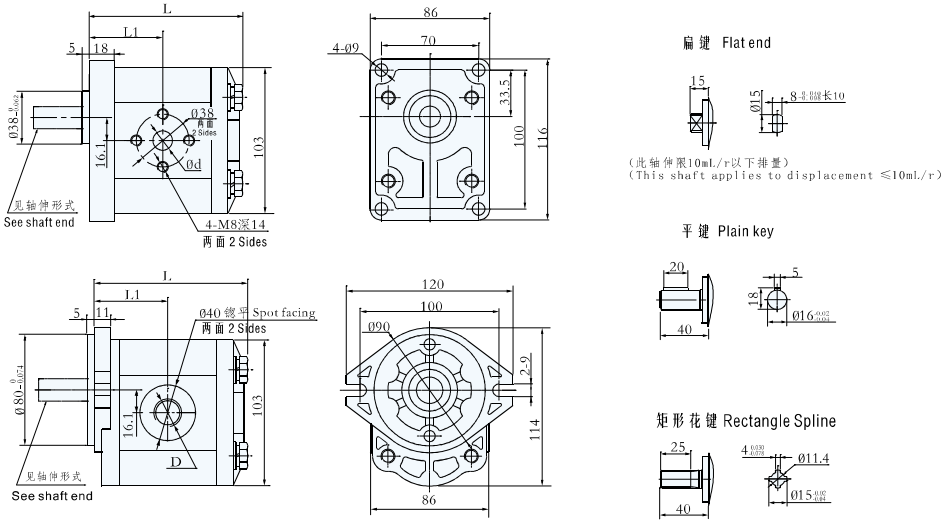

性能参数 Specification

型号 Model	公称排量 Nominal displacement (mL/r)	压力 Pressure(Mpa) 额定 Rated	压力 Pressure(Mpa) 最高 Max	转速 Speed (r/min) 优选转速 Optimum speed	转速 Speed (r/min) 转速范围 Speed range	容积效率 Volumetric efficiency (≥%)	螺纹联接 Screw D 进油口 Inlet	螺纹联接 Screw D 出油口 Outlet	法兰联接 Flange d 进油口 Inlet	法兰联接 Flange d 出油口 Outlet	L1	L	重量 Weight (kg)
CBW-F304-****	4	20	25	1500-2500	800-3000	90	M20×1.5 深16	M18×1.5 深16	14	10	43.3	93	2.3
CBW-F306-****	6										45	96.5	2.4
CBW-F308-****	8										46.5	99.5	2.5
CBW-F310-****	10					91			18	14	48	102.5	2.6
CBW-F314-****	14										51	108.5	2.8
CBW-F316-****	16					92					53	112.5	2.9
CBW-F320-****	20								20	16	56.5	119.5	3.1

CBW*-TFZ* 系列齿轮油泵壳体采用高强度铝合金材料。它具有容积效率高、压力高、噪音低、抗震性强、寿命长等特点。广泛应用于叉车、装载机挖掘机、起重机、压路机等工程机械及矿山、轻工、环卫农机等行业。



型号说明 Model coding

CBW * - * 3 ** / * 3 ** / * 3 ** - TFZ *
① ② ③④⑤ ③④⑥ ③④⑥ ⑦⑧⑨⑩

① 产品代号 Product code
② 组合方式 Combination mode L: 双联齿轮泵 Tandem gear pump （单泵无此项）
SL: 三联齿轮泵 Triple gear pump
③ 压力等级 Pressure grade E:16MPa F: 20MPa
④ 产品系列 Product series 3
⑤ 前泵排量 Front pump nominal displacement (mL/r)
⑥ 中泵或后泵排量（单泵无此项） Middle or rear pump nominal displacement (mL/r)
⑦ 安装形式 Mounting T: 特殊法兰 Special
⑧ 油口形式 Joining port F: 法兰连接 Flange
⑨ 轴伸形式 Shaft end Z: 半圆键 Woodruff
⑩ 旋向 Rotation L: 左旋 Left（逆时针 Counterclockwise）
R: 右旋 Right（顺时针 Clockwise, omitted 省略）

外形图 Outline Dimensions

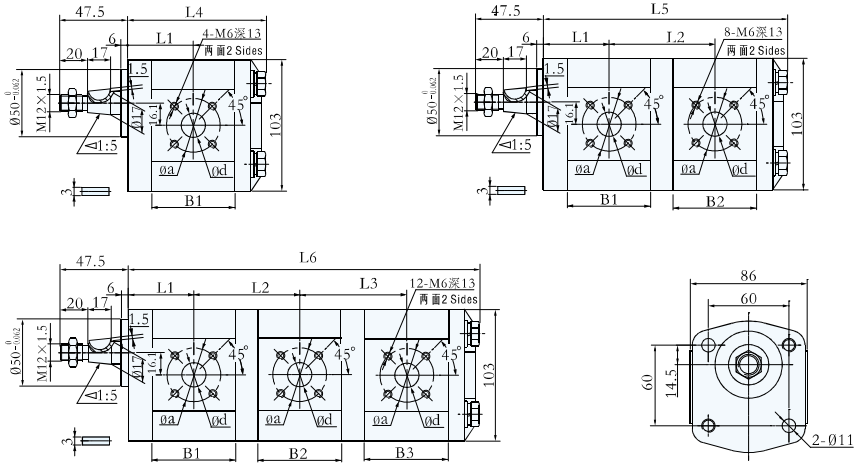

性能参数 Specification

注：各排量可以组合，详询技术
Remark: each displacement can be arranged. Pls consult technology dept. for details.

公称排量 Nominal displacement (mL/r)	B1.B2.B3	压力 Pressure(Mpa) 额定 Rated	压力 Pressure(Mpa) 最高 Max	转速 Speed (r/min) 优选转速 Optimum speed	转速 Speed (r/min) 转速范围 Speed range	容积效率 Volumetric efficiency (≥%)	法兰联接 Flange 进油口 Inlet a	法兰联接 Flange 进油口 Inlet d	法兰联接 Flange 出油口 Outlet a	法兰联接 Flange 出油口 Outlet d	L1.L2.L3.L4.L5.L6
4	50.5	20	25	1500~2500	800~3000	90	40	14	35	10	L1=0.5B1+20 L2=0.5(B1+B2)+42 L3=0.5(B2+B3)+42 L4=B1+47 L5=B1+B2+89 L6=B1+B2+B3+131
6	54										
8	57.5					91		18		14	
10	60										
14	66					92		20		16	
16	70										
20	77										

CBWL 系列双联齿轮油泵壳体采用高强度铝合金材料,内部结构采用轴向间隙浮动补偿、径向平衡、DU自润滑等多项先进技术。它具有容积效率高、压力高、噪音低、抗震性强、寿命长等特点。广泛应用于叉车、装载机、挖掘机、起重机、压路机等工程机械及矿山、轻工、环卫、农机等行业。

型号说明 Model coding

CBWL - E 3 **/E 3 **- * * * *
① ②③④ ②③⑤ ⑥⑦⑧⑨

① 产品代号 Product code
② 压力等级 Pressure grade E:16MPa
③ 产品系列 Product series 3/3
④ 前泵公称排量 Front pump nominal displacement (mL/r)
⑤ 后泵公称排量 Rear pump nominal displacement (mL/r)
⑥ 安装形式 Mounting A: 菱形法兰 Oval
C: 矩形法兰 Rectangle
⑦ 油口形式 Joining port F: 法兰连接 Flange
L: 螺纹连接 Screw
⑧ 轴伸形式 Shaft end P: 平键 Plain key
H4: 矩形花键 Rectangle spline
⑨ 旋向 Rotation L: 左旋 Left（逆时针 Counterclockwise）
R: 右旋 Right（顺时针 Clockwise, omitted 省略）



外形图 Outline Dimensions

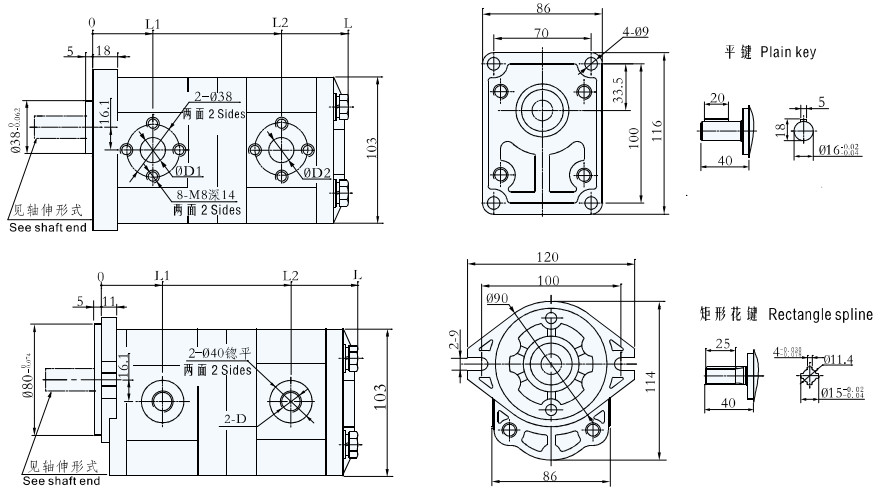

性能参数 Specification

注:当后泵排量小于10mL/r,可选用单联结板结构,相对本产品总长缩短30mm.
Remark: choose single link plate when rear pump displacement < 10mL/r, the overall length will shorten 30mm

型号 Model	公称排量 Nominal displacement (mL/r) 前泵/后泵 front pump/rear pump	压力 Pressure(Mpa) 前泵/后泵 额定 Rated	压力 Pressure(Mpa) 前泵/后泵 最高 Max	转速 Speed (r/min) 优选转速 Optimum speed	转速 Speed (r/min) 转速范围 Speed range	容积效率 Volumetric efficiency (≥%) 前泵/后泵 front pump/rear pump	螺纹联接 Screw D 进油口 Inlet	螺纹联接 Screw D 出油口 Outlet	法兰联接 Flange 进油口 Inlet D1	法兰联接 Flange 进油口 Inlet D2	法兰联接 Flange 出油口 Outlet D1	法兰联接 Flange 出油口 Outlet D2	L1	L2	L	重量 Weight (kg)
CBWL-E320/E320-****	20/20	16	20	1500-2500	800-3000	92	M20×1.5 深16	M18×1.5 深16	20	20	16	16	56.5	175.5	240	5.6
CBWL-E320/E316-****	20/16									18		14		172	233	5.4
CBWL-E320/E310-****	20/10													167	223	5.1
CBWL-E320/E308-****	20/08									14		10		165.8	220.5	5.0
CBWL-E316/E316-****	16/16								18	18	14	14	53	165	225	5.2
CBWL-E316/E310-****	16/10													160	215	4.9
CBWL-E316/E308-****	16/08									14		10		158.8	212.5	4.8
CBWL-E316/E306-****	16/06												48	157	209	4.7
CBWL-E310/E310-****	10/10									18		14		150	206	4.6
CBWL-E310/E308-****	10/08									14		10		148.8	203.5	4.5
CBWL-E310/E306-****	10/06													147	200	4.4



CBTGX 系列齿轮油泵壳体采用高强度铝合金材料,内部结构采用轴向间隙浮动补偿、径向平衡、DU自润滑等多项先进技术。它具有容积效率高、压力高、噪音低、抗震性强、寿命长、外表阳极氧化耐腐蚀等特点。广泛应用于高空作业车。

型号说明 Model coding

CBTGX — G 3 **—* * * *
① ②③④ ⑤⑥⑦⑧

①产品代号 Product code
②压力等级 Pressure grade G:25MPa
③产品系列 Product series 3
④公称排量 Nominal displacement (mL/r)
⑤安装形式 Mounting A:菱形法兰 Oval (止口Ø82.55)
A1:菱形法兰 Oval (止口Ø80)
⑥油口形式 Joining port L:螺纹联接 Screw
⑦轴伸形式 Shaft end Ø9:SAE 花键 SAE spline
⑧旋 向 Rotation
L:左旋 Left(逆时针 Counterclockwise)
R:右旋 Right(顺时针 Clockwise is omitted)(省略)

外形图 Outline Dimensions

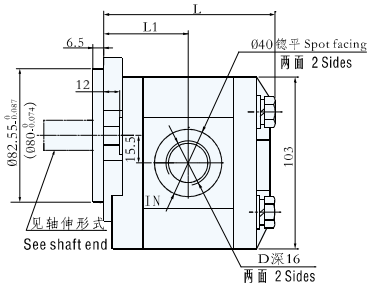

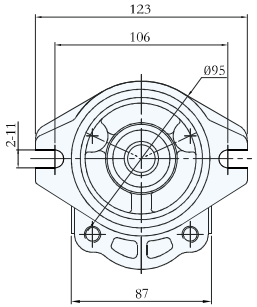

SAE 花键 SAE spline

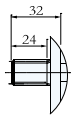

SAE花键参数 SAE Spec.(Ø9)	
齿数 Teeth	9
径节 Diameter pitch	16/32
压力角 Pressure Angle	30°
大径 Major Circle	Ø15.45
小径 Minor Circle	Ø12.28

性能参数 Specification

注：如需其他排量请与技术联系

型号 Model	公称排量 displacement (ml/r)	压力 Pressure(Mpa) 额定 Rated	压力 Pressure(Mpa) 最高 Max	转速 Speed(r/min) 优选转速 Optimum speed	转速 Speed(r/min) 转速范围 Speed range	容积效率 Volumetric efficiency (≥%)	进油口 Inlet D	出油口 Outlet D	L1	L	重量 Weight (kg)
CBTGX-G304-****	04	25	28	1500~2500	600~4000	92	G1/2	G1/2	49	100	2.5
CBTGX-G304.5-****	4.5								49.3	101	2.53
CBTGX-G305-****	05								49.5	101.5	2.55

CBT3 系列齿轮油泵壳体采用高强度铝合金材料,内部结构采用轴向间隙浮动补偿、径向平衡、DU自润滑等多项先进技术。它具有容积效率高、压力高、噪音低、抗震性强、寿命长等特点。广泛应用于叉车、装载机挖掘机、起重机、压路机等工程机械及矿山、轻工、环卫农机等行业。



型号说明 Model coding

CBT — F 3 **—* * * *
① ②③④ ⑤⑥⑦⑧

①产品代号 Product code
②压力等级 Pressure grade F:20MPa
③产品系列 Product series 3
④公称排量 Nominal displacement (mL/r)
⑤安装形式 Mounting A:菱形法兰 Oval (止口Ø82.55)
A1:菱形法兰 Oval (止口Ø80)
⑥油口形式 Joining port F:法兰联接 Flange L:螺纹联接 Screw
⑦轴伸形式 Shaft end P:平键 Plain key
H4:四齿矩形花键 Four rectangle spline tooth
Ø:SAE 花键 SAE spline
⑧旋 向 Rotation
L:左旋 Left(逆时针 Counterclockwise)
R:右旋 Right(顺时针 Clockwise is omitted)(省略)

外形图 Outline Dimensions

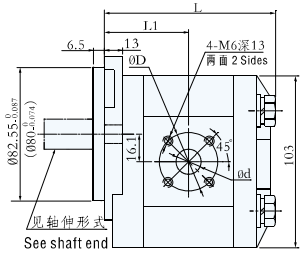

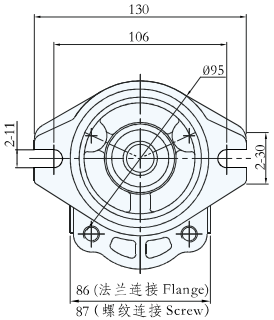

螺纹连接 Screw

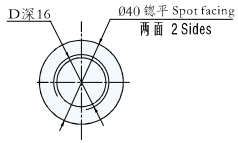

矩形花键 Rectangle spline

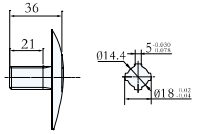

SAE 花键 SAE spline

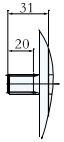

SAE花键参数 SAE Spec.(Ø9)	
齿数 Teeth	9
径节 Diameter pitch	16/32
压力角 Pressure Angle	30°
大径 Major Circle	Ø15.45
小径 Minor Circle	Ø12.28

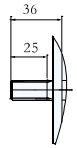

SAE花键参数 SAE Spec.(Ø10)	
齿数 Teeth	10
径节 Diameter pitch	16/32
压力角 Pressure Angle	30°
大径 Major Circle	Ø17.04
小径 Minor Circle	Ø13.86

平键 Plain key

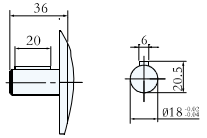

性能参数 Specification

型号 Model	公称排量 Nominal displacement (mL/r)	压力 Pressure(Mpa) 额定 Rated	压力 Pressure(Mpa) 最高 Max	转速 Speed (r/min) 优选转速 Optimum speed	转速 Speed (r/min) 转速范围 Speed range	容积效率 Volumetric efficiency (≥%)	法兰连接 Flange 进油口 Inlet D	法兰连接 Flange 进油口 Inlet d	法兰连接 Flange 出油口 Outlet D	法兰连接 Flange 出油口 Outlet d	螺纹连接 Screw 进油口 Inlet D	螺纹连接 Screw 出油口 Outlet D	L1	L	重量 Weight (kg)
CBT-F304-****	4	20	25	1500~2500	800~3000	90	40	14	35	10	M22×1.5	M18×1.5	49	100	2.5
CBT-F306-****	6												51	103	2.6
CBT-F308-****	8												52	106	2.7
CBT-F310-****	10												53.5	109	2.8
CBT-F312-****	12					91		18		14			55	112.5	2.9
CBT-F314-****	14												57	115	3.0
CBT-F316-****	16												58	118	3.1
CBT-F318-****	18					92							59.5	121	3.2
CBT-F320-****	20							20		15			61	124	3.3
CBT-F322-****	22												63	128	3.4



CBTL-3/3系列双联齿轮油泵壳体采用高强度铝合金材料,内部结构采用轴向间隙浮动补偿、径向平衡、DU自润滑等多项先进技术。它具有容积效率高、压力高、噪音低、抗震性强、寿命长等特点。广泛应用于叉车、装载机、挖掘机、起重机、压路机等工程机械及矿山、轻工、环卫、农机等行业。

型号说明 Model coding

CBTL－＊3＊＊/＊3＊＊－＊＊＊＊
① ②③④ ②③⑤ ⑥⑦⑧⑨

① 产品代号 Product code
② 压力等级 Pressure grade E:16MPa F:20MPa
③ 产品系列 Product series 3/3
④ 前泵公称排量 Front pump nominal displacement (mL/r)
⑤ 后泵公称排量 Rear pump nominal displacement (mL/r)
⑥ 安装形式 Mounting A: 菱形法兰 Oval (止口Ø82.55)
A1: 菱形法兰 Oval (止口Ø80)
⑦ 油口形式 Joining port F: 法兰连接 Flange L: 螺纹联接 Screw
⑧ 轴伸形式 Shaft end P: 平键 Plain key
H4: 矩形花键 Rectangle spline
Ø: SAE花键 SAE spline
⑨ 旋向 Rotation
L: 左旋 Left (逆时针 Counterclockwise)
R: 右旋 Right (顺时针 Clockwise, omitted 省略)

外形图 Outline Dimensions

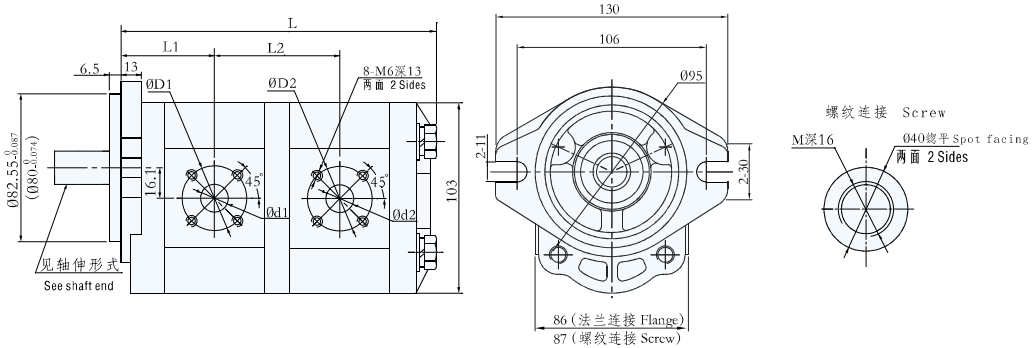

矩形花键 Rectangle spline

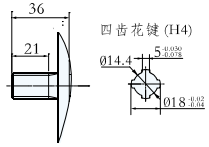

平键 Plain key

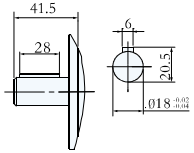

SAE 花键 SAE spline

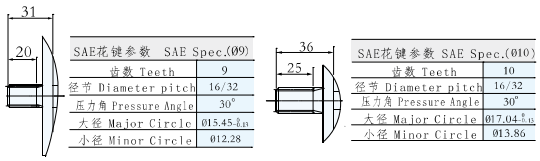

SAE花键参数 SAE Spec.(Ø9)	
齿数 Teeth	9
径节 Diameter pitch	16/32
压力角 Pressure Angle	30°
大径 Major Circle	Ø15.45-0.15
小径 Minor Circle	Ø12.28

SAE花键参数 SAE Spec.(Ø10)	
齿数 Teeth	10
径节 Diameter pitch	16/32
压力角 Pressure Angle	30°
大径 Major Circle	Ø17.04-0.15
小径 Minor Circle	Ø13.86

性能参数 Specification

型号 Model	公称排量 Nominal displacement (mL/r) 前泵/后泵 Fore pump/hind pump	压力 Pressure(Mpa) 前泵/后泵 Fore pump/hind pump 额定 Rated	最高 Max	转速 Speed (r/min) 优选转速 Optimum speed	转速范围 Speed range	容积效率 Volumetric efficiency (≥%) 前泵/后泵 Fore pump/hind pump	法兰连接 Flange 进油口 Inlet D1/D2	进油口 Inlet d1/d2	出油口 Outlet D1/D2	出油口 Outlet d1/d2	螺纹连接 Screw 进油口 Inlet M	螺纹连接 Screw 出油口 Outlet M	L1	L2	L	重量 Weight (kg)
CBTL-F308/F308-****	08/08	20	25	1500-2500	800-3000	92	40/40	14/14	35/35	10/10	M22×1.5	M18×1.5	52	119	173	4.5
CBTL-F310/F306-****	10/06							18/14		14/10			54	122	176	4.8
CBTL-F312/F312-****	12/12							18/18		14/14			55	129	186	5.3
CBTL-E316/E316-****	16/16							20/20		15/15			58	137	197	5.6
CBTL-E320/E320-****	20/20	16	20										61	146	208.5	6.1



CBTB/QC-F3 系列恒流齿轮油泵壳体采用高强度铝合金材料，内部结构采用轴向间隙浮动补偿、径向平衡、DU自润滑等多项先进技术。后端盖部分内置恒流阀部件，主要适用于液压转向系统，有多种稳流流量供客户选择。它具有容积效率高、压力高、噪音低、抗震性强、寿命长等特点。主要配套于各种工程机械和农业机械等行业。

型号说明 Model coding

CBTB/QC－F 3＊＊－＊ L1 ＊＊
① ②③④ ⑤ ⑥ ⑦⑧

①产品代号 Product code
②压力等级 Pressure grade F: 20MPa
③产品系列 Product series 3
④公称排量 Nominal displacement (mL/r)
⑤安装形式 Mounting A: 菱形法兰 Oval (止口Ø82.55)
A1: 菱形法兰 Oval (止口Ø80)
⑥油口形式 Joining port L1: 螺纹联接 Screw
⑦轴伸形式 Shaft end Ø: SAE花键 SAE spline
H4: 四齿矩形花键 Four rectangle spline
⑧旋向 Rotation L: 左旋 Left (逆时针 Counterclockwise)
R: 右旋 Right (顺时针 Clockwise is omitted) (省略)

外形图 Outline Dimensions

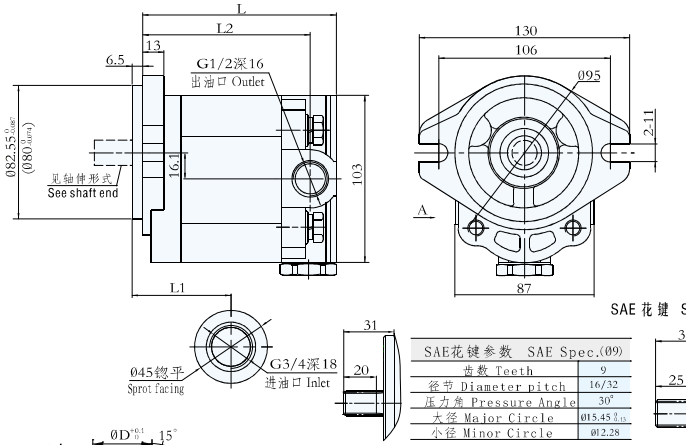

矩形花键 Rectangle spline

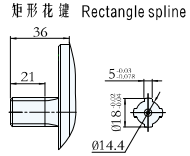

SAE 花键 SAE spline

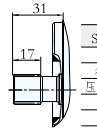

SAE花键参数 SAE Spec.(Ø11D)	
齿数 Teeth	11
径节 Diameter pitch	16/32
压力角 Pressure Angle	30°
大径 Major Circle	Ø18.63-0.15
小径 Minor Circle	Ø15.46

SAE 花键 SAE spline

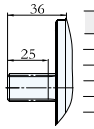

SAE花键参数 SAE Spec.(Ø9)	
齿数 Teeth	9
径节 Diameter pitch	16/32
压力角 Pressure Angle	30°
大径 Major Circle	Ø15.45-0.15
小径 Minor Circle	Ø12.28

SAE花键参数 SAE Spec.(Ø10)	
齿数 Teeth	10
径节 Diameter pitch	16/32
压力角 Pressure Angle	30°
大径 Major Circle	Ø17.04-0.15
小径 Minor Circle	Ø13.86

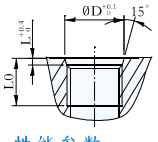

螺纹尺寸 Thread size	G3/4	G1/2
D	Ø30.8	Ø22.6
L	3.5	2.5
L0	18	14

机能符号 Function symbol

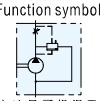

稳定流量可根据需求调整

性能参数 Specification

型号 Model	公称排量 displacement (ml/r)	压力 Pressure(Mpa) 额定 Rated	最高 Max	转速 Speed(r/min) 优选转速 Optimum speed	转速范围 Speed range	容积效率 Volumetric efficiency (≥%)	稳定流量 Stable flow (L/min)	L1	L2	L	重量 Weight (kg)
CBTB/QC-F310-****	10	20	25	1500~2500	800~3000	92	12~16	48.5	91.5	111	3.5
CBTB/QC-F312-****	12						16~18	50.5	95	114.5	3.6
CBTB/QC-F314-****	14						18~22	51.5	97.5	117	3.7
CBTB/QC-F316-****	16						19~23	53	100.5	120	3.8
CBTB/QC-F318-****	18						20~25	54.5	103.5	123	3.9

CBT4 系列齿轮油泵壳体采用高强度铝合金材料,内部结构采用轴向间隙浮动补偿、径向平衡、DU自润滑等多项先进技术。它具有容积效率高、压力高、噪音低、抗震性强、寿命长等特点。广泛应用于叉车、装载机、挖掘机、起重机、压路机等工程机械及矿山、轻工、环卫、农机等行业。



型号说明 Model coding

CBT — F 4 **—* * * *
① ②③④ ⑤⑥⑦⑧

①产品代号 Product code
②压力等级 Pressure grade F:20MPa ③产品系列 Product series 4
④公称排量 Nominal displacement (mL/r)
⑤安装形式 Mounting A:菱形法兰 Oval (止口Ø82.55)
A1:菱形法兰 Oval (止口Ø80)
⑥油口形式 Joining port FB:法兰联接 Flange
L:螺纹联接 Screw
⑦轴伸形式 Shaft end P:平键 Plain key H:矩形花键 Rectangle spline
Ø:SAE 花键 SAE spline X:渐开线花键 Involute spline
⑧旋 向 Rotation L:左旋 Left(逆时针 Counterclockwise)
R:右旋 Right(顺时针 Clockwise is omitted)(省略)

外形图 Outline Dimensions

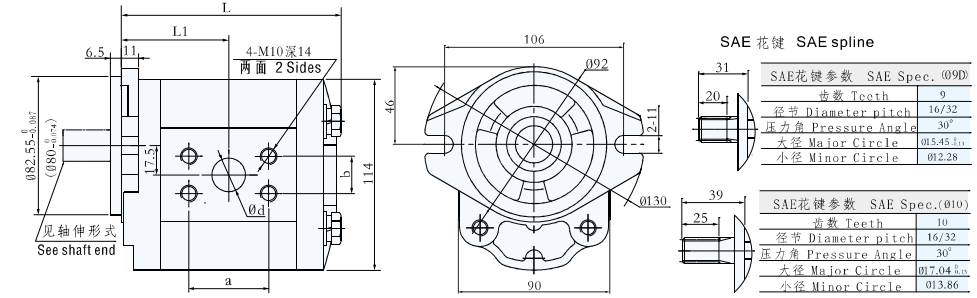

SAE 花键 SAE spline

SAE花键参数 SAE Spec. (Ø9D)	
齿数 Teeth	9
径节 Diameter pitch	16/32
压力角 Pressure Angle	30°
大径 Major Circle	Ø15.45
小径 Minor Circle	Ø12.28

SAE花键参数 SAE Spec.(Ø10)	
齿数 Teeth	10
径节 Diameter pitch	16/32
压力角 Pressure Angle	30°
大径 Major Circle	Ø17.04
小径 Minor Circle	Ø13.86

SAE花键参数 SAE Spec. (Ø11)	
齿数 Teeth	11
径节 Diameter pitch	16/32
压力角 Pressure Angle	30°
大径 Major Circle	Ø18.63
小径 Minor Circle	Ø15.46

SAE花键参数 SAE Spec. (Ø13)	
齿数 Teeth	13
径节 Diameter pitch	16/32
压力角 Pressure Angle	30°
大径 Major Circle	Ø21.81
小径 Minor Circle	Ø18.63

螺纹联接 Screw

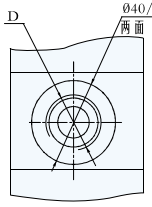

矩形花键 Rectangle spline

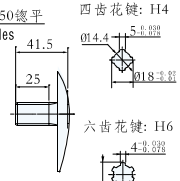

渐开线花键 Involute spline

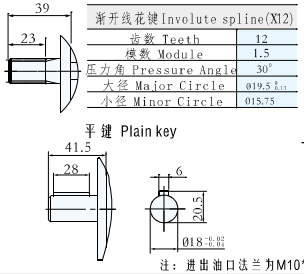

渐开线花键Involute spline(X12)	
齿数 Teeth	12
模数 Module	1.5
压力角 Pressure Angle	30°
大径 Major Circle	Ø19.5
小径 Minor Circle	Ø15.75

平键 Plain key

性能参数 Specification

注：进出油口法兰为M10*1.25的产品型号为CBT-F4**-AF**(不推荐选用)

型号 Model	公称排量 Nominal displacement (mL/r)	压力 Pressure(Mpa) 额定 Rated	压力 Pressure(Mpa) 最高 Max	转速 Speed (r/min) 优选转速 Optimum speed	转速 Speed (r/min) 转速范围 Speed range	容积效率 Volumetric efficiency (≥%)	螺纹联接 Screw D 进油口 Inlet	螺纹联接 Screw D 出油口 Outlet	法兰联接 Flange 进油口 Inlet d	法兰联接 Flange 进油口 Inlet a×b	法兰联接 Flange 出油口 Outlet d	法兰联接 Flange 出油口 Outlet a×b	L1	L	重量 Weight (kg)
CBT-F410-****	10	20	25	1500-2500	800-3000	92	M22×1.5 深16	M18×1.5 深16	23	47.6×22.2	20	47.6×22.2	57	116	3.1
CBT-F412.5-****	12.5												58.3	118	3.2
CBT-F414-****	14												59.2	120	3.3
CBT-F416-****	16												60.3	122	3.4
CBT-F418-****	18												61	124	3.4
CBT-F419.2-****	19.2					93	M33×2 深20	M27×2 深18	25	52.4×26.2			61.8	125	3.5
CBT-F420-****	20												62.5	127	3.5
CBT-F423-****	23												64	130	3.6
CBT-F425-****	25												65.8	133	3.7
CBT-F430-****	30												67.8	137	3.9
CBT-F432-****	32												69.5	141	4.0

CBTL 系列双联齿轮油泵壳体采用高强度铝合金材料,内部结构采用轴向间隙浮动补偿、径向平衡、DU自润滑等多项先进技术。它具有容积效率高、压力高、噪音低、抗震性强、寿命长等特点。广泛应用于叉车、装载机、挖掘机、起重机、压路机等工程机械及矿山、轻工、环卫、农机等行业。



型号说明 Model coding

CBTL — * 4 **/* 4 ** — * * * *
① ②③④ ②③⑤ ⑥⑦⑧⑨

① 产品代号 Product code
② 压力等级 Pressure grade E:16MPa F:20MPa
③ 产品系列 Product series 4/4
④ 前泵公称排量 Front pump nominal displacement (mL/r)
⑤ 后泵公称排量 Rear pump nominal displacement (mL/r)
⑥ 安装形式 Mounting A: 菱形法兰 Oval(止口Ø82.55)
A1: 菱形法兰 Oval(止口Ø80)
⑦ 油口形式 Joining port FB: 法兰连接 Flange
L: 螺纹连接 Screw
⑧ 轴伸形式 Shaft end P: 平键 Plain key
H: 矩形花键 Rectangle spline
Ø: SAE花键 SAE spline
⑨ 旋向 Rotation
L: 左旋 Left (逆时针 Counterclockwise)
R: 右旋 Right (顺时针 Clockwise, omitted 省略)

外形图 Outline Dimensions

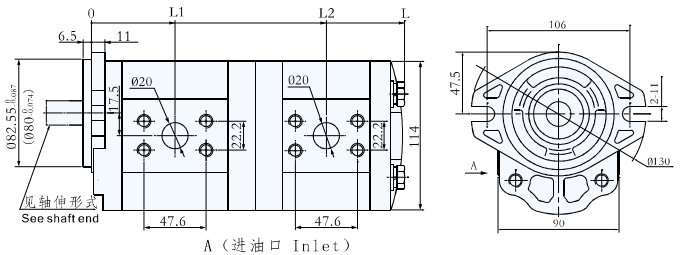

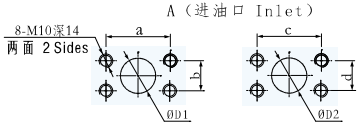

螺纹联接 Screw



矩形花键 Rectangle spline

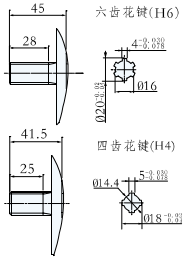

平键(P) Plain key

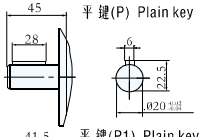

平键(P1) Plain key

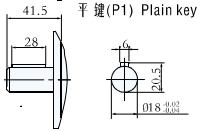

SAE 花键 SAE spline



SAE花键参数(Ø9D)	
齿数	9
径节	16/32
压力角	30°
大径	Ø15.45
小径	Ø12.28

SAE花键参数(Ø10)	
齿数	10
径节	16/32
压力角	30°
大径	Ø17.04
小径	Ø13.86

SAE花键参数(Ø11)	
齿数	11
径节	16/32
压力角	30°
大径	Ø18.63
小径	Ø15.4

SAE花键参数(Ø13)	
齿数	13
径节	16/32
压力角	30°
大径	Ø21.81
小径	Ø18.63

性能参数 Specification

注：1.进出油口法兰为M10*1.25的产品型号为CBTL-F4**/F4**-AF** (不推荐选用)
2.当后泵排量小于10mL/r,可选用单联结板结构,相对本产品总长缩短32mm.

型号 Model	公称排量 Nominal displacement (mL/r) 前泵/后泵 front pump/rear pump	压力 Pressure(Mpa) 前泵/后泵 front pump/rear pump 额定 Rated	压力 Pressure(Mpa) 前泵/后泵 front pump/rear pump 最高 Max	转速 Speed (r/min) 优选转速 Optimum speed	转速 Speed (r/min) 转速范围 Speed range	容积效率 Volumetric efficiency (≥%) 前泵/后泵 front pump/rear pump	进油口法兰 Inlet Flange 前泵 Front pump D1	进油口法兰 Inlet Flange 前泵 Front pump a×b	进油口法兰 Inlet Flange 后泵 Rear pump D2	进油口法兰 Inlet Flange 后泵 Rear pump c×d	螺纹联接 Screw D 前泵 Front pump 进油口 Inlet	螺纹联接 Screw D 前泵 Front pump 出油口 Outlet	螺纹联接 Screw D 后泵 Rear pump 进油口 Inlet	螺纹联接 Screw D 后泵 Rear pump 出油口 Outlet	L1	L2	L	重量 Weight (kg)
CBTL-F410/F410-****	10/10	20/20	25/25	1500-2500	800-3000	92	23	47.6×22.2	23	47.6×22.2	M22×1.5 深16	M18×1.5 深16	M22×1.5 深16	M18×1.5 深16	57	166	226.5	5.5
CBTL-F416/F410-****	16/10														60.3	172.5	233	5.8
CBTL-F416/F416-****	16/16															175.8	239.5	6.1
CBTL-F420/F410-****	20/10														62.5	177	237.5	6.0
CBTL-F420/F416-****	20/16															180.3	244	6.3
CBTL-E420/E420-****	20/20	16/16	20/20				25	52.4×26.2	25	52.4×26.2	M33×2 深20	M27×2 深18	M33×2 深20	M27×2 深18		182.5	248.5	6.5
CBTL-E425/F410-****	25/10	16/20	20/25						23	47.6×22.2			M22×1.5 深16	M18×1.5 深16	65.8	183.5	244	6.3
CBTL-E425/F416-****	25/16															186.8	250.5	6.5
CBTL-E425/E420-****	25/20	16/16	20/20						25	52.4×26.2			M33×2	M27×2		189	255	6.7
CBTL-E430/F410-****	30/10	16/20	20/25						23	47.6×22.2			M22×1.5 深16	M18×1.5 深16	67.8	187.5	248	6.5
CBTL-E430/F416-****	30/16															190.8	254.5	6.7

齿轮油泵 GEAR PUMP CBTQ

CBTQ 系列齿轮油泵壳体采用高强度铝合金材料,内部结构采用轴向间隙浮动补偿、径向平衡、DU自润滑等多项先进技术。它具有容积效率高、压力高、噪音低、抗震性强、寿命长等特点。广泛应用于叉车、装载机挖掘机、起重机、压路机等工程机械及矿山、轻工、环卫、农机等行业。



型号说明 Model coding

CBTQ - F 4 ** - * *Ø13*
① ② ③④ ⑤⑥⑦⑧

①产品代号 Product code
②压力等级 Pressure grade F:20MPa
③产品系列 Product series 4
④公称排量 Nominal displacement (mL/r)
⑤安装形式 Mounting A:菱形法兰 Oval (止口Ø100)
A1:菱形法兰 Oval (止口Ø101.6)
⑥油口形式 Joining port F:法兰联接 Flange
L:螺纹联接 Screw
⑦轴伸形式 Shaft end Ø13:SAE 花键 SAE spline
⑧旋 向 Rotation L:左旋 Left(逆时针 Counterclockwise)
R:右旋 Right(顺时针 Clockwise is omitted)(省略)

外形图 Outline Dimensions

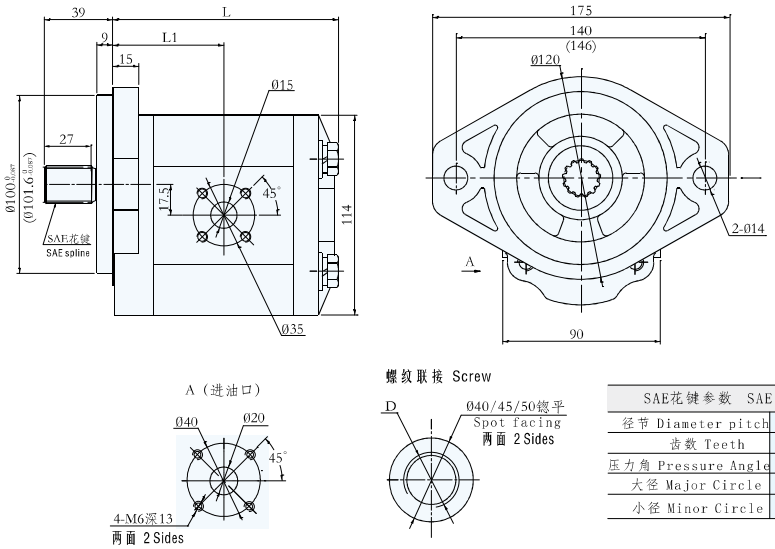

SAE花键参数 SAE Spec.(Ø13)	
径节 Diameter pitch	16/32
齿数 Teeth	13
压力角 Pressure Angle	30°
大径 Major Circle	Ø21.8 0 -0.1
小径 Minor Circle	Ø18.63

性能参数 Specification

型号 Model	公称排量 Nominal displacement (mL/r)	压力 Pressure(Mpa) 额定 Rated	压力 Pressure(Mpa) 最高 Max	转速 Speed(r/min) 优选转速 Optimum speed	转速 Speed(r/min) 转速范围 Speed range	容积效率 Volumetric efficiency (≥%)	螺纹联接 Screw D 进油口 Inlet	螺纹联接 Screw D 出油口 Outlet	L1	L	重量 Weight (kg)
CBTQ-F410-**Ø13*	10	20	25	1500~2500	800~3000	92	M22×1.5 深16	M18×1.5 深16	57	116	3.4
CBTQ-F416-**Ø13*	16								60	122	3.7
CBTQ-F422-**Ø13*	22						M33×2 深20	M27×2 深18	63.5	129	4.0
CBTQ-F425-**Ø13*	25								66	133	4.2

CBTLQ 系列双联齿轮油泵壳体采用高强度铝合金材料,内部结构采用轴向间隙浮动补偿、径向平衡、DU自润滑等多项先进技术。它具有容积效率高、压力高、噪音低、抗震性强、寿命长等特点。广泛应用于叉车、装载机、挖掘机、起重机、压路机等工程机械及矿山、轻工、环卫、农机等行业。



型号说明 Model coding

CBTLQ - F 4 **/F 4 ** - * * Ø13 *
① ②③④ ②③⑤ ⑥⑦ ⑧ ⑨

① 产品代号 Product code
② 压力等级 Pressure grade F:20MPa
③ 产品系列 Product series
④ 前泵公称排量 Front pump nominal displacement (mL/r)
⑤ 后泵公称排量 Rear pump nominal displacement (mL/r)
⑥ 安装形式 Mounting A:菱形法兰 Oval (止口Ø100)
A1:菱形法兰 Oval (止口Ø101.6)
⑦ 油口形式 Joining port F: 法兰连接 Flange
L: 螺纹连接 Screw
⑧ 轴伸形式 Shaft end Ø13: SAE花键 SAE spline
⑨ 旋向 Rotation L: 左旋 Left (逆时针 Counterclockwise)
R: 右旋 Right (顺时针 Clockwise, omitted 省略)

外形图 Outline Dimensions

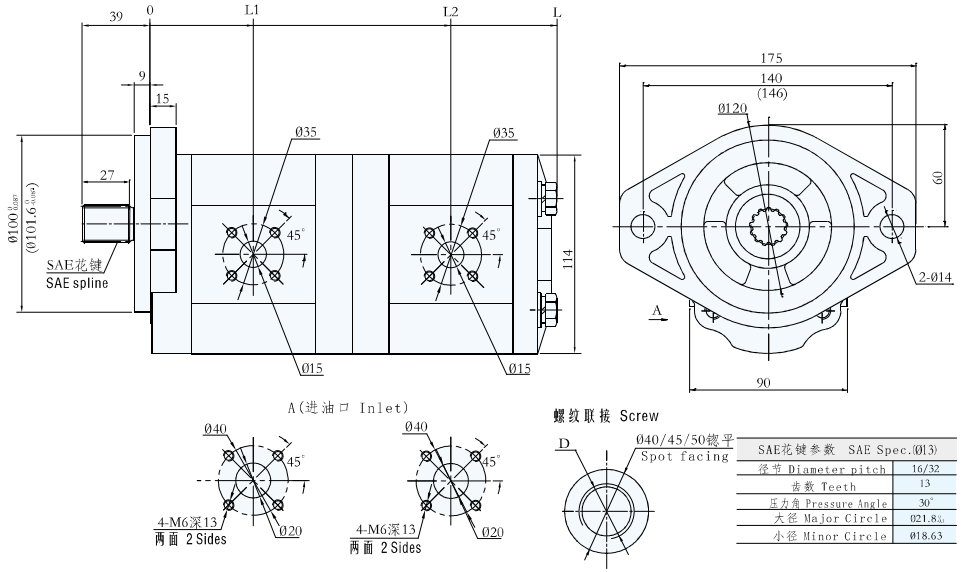

SAE花键参数 SAE Spec.(Ø13)	
径节 Diameter pitch	16/32
齿数 Teeth	13
压力角 Pressure Angle	30°
大径 Major Circle	Ø21.8 0 -0.1
小径 Minor Circle	Ø18.63

性能参数 Specification

型号 Model	公称排量 Nominal displacement (mL/r) 前泵/后泵 front pump/rear pump	压力 Pressure(Mpa) 前泵/后泵 front pump/rear pump 额定 Rated	压力 Pressure(Mpa) 前泵/后泵 front pump/rear pump 最高 Max	转速 Speed(r/min) 优选转速 Optimum speed	转速 Speed(r/min) 转速范围 Speed range	容积效率 Volumetric efficiency (≥%) 前泵/后泵 front pump/rear pump	D螺纹联接 Screw 前泵 Front pump 进油口 Inlet	D螺纹联接 Screw 前泵 Front pump 出油口 Outlet	D螺纹联接 Screw 后泵 Rear pump 进油口 Inlet	D螺纹联接 Screw 后泵 Rear pump 出油口 Outlet	L1	L2	L	重量 Weight (kg)
CBTLQ-F414/F414-**Ø13*	14/14	20	25	1500~2500	800~3000	92	M22*1.5 深16	M18*1.5 深16	M22*1.5 深16	M18*1.5 深16	59	173	234.5	5.2
CBTLQ-F416/F408-**Ø13*	16/08										60	171.5	230	5.3
CBTLQ-F420/F410-**Ø13*	20/10						M33*2 深20	M27*2 深18			62.5	177	236.5	5.6
CBTLQ-F420/F416-**Ø13*	20/16											180	243	5.8
CBTLQ-F430/F410-**Ø13*	30/10										68	187.5	247	6.0

CBF-*4 系列齿轮油泵壳体采用高强度铝合金材料,内部结构采用轴向间隙浮动补偿、径向平衡、DU自润滑等多项先进技术。它具有容积效率高、压力高、噪音低、抗震性强、寿命长等特点。广泛应用于叉车、装载机、挖掘机、起重机、压路机等工程机械及矿山、轻工、环卫、农机等行业。



型号说明 Model coding

CBF－ ＊ 4 ＊＊ － A L ＊ ＊
① ②③④ ⑤⑥⑦⑧

①产品代号 Product code
②压力等级 Pressure grade E:16MPa F:20MPa
③产品系列 Product series 4
④公称排量 Nominal displacement (mL/r)
⑤安装形式 Mounting A:菱形法兰 Oval
⑥油口形式 Joining port L:螺纹联接 Screw
⑦轴伸形式 Shaft end P:平键 Plain key
H6:矩形花键 Rectangle spline
⑧旋 向 Rotation
L:左旋 Left(逆时针 Counterclockwise)
R:右旋 Right(顺时针 Clockwise is omitted)(省略)

外形图 Outline Dimensions

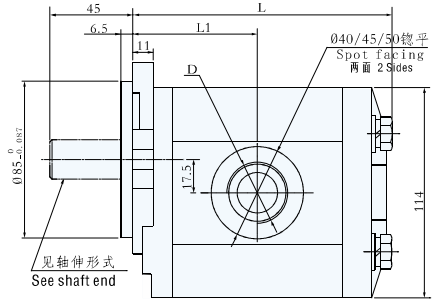

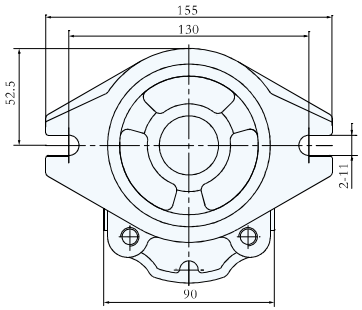

平 键 Plain key

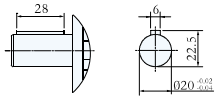

矩形花键 Rectangle spline

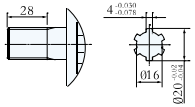

性能参数 Specification

型 号 Model	公称排量 Nominal displacement (mL/r)	压力 Pressure(Mpa) 额定 Rated	压力 Pressure(Mpa) 最高 Max	转速 Speed(r/min) 优选转速 Optimum speed	转速 Speed(r/min) 转速范围 Speed range	容积效率 Volumetric efficiency (≥%)	D 进油口 Inlet	D 出油口 Outlet	L1	L	重量 Weight (kg)
CBF-F410-AL**	10	20	25	1500-2500	800-3000	92	M22×1.5 深16	M18×1.5 深16	55	114	3.2
CBF-F412.5-AL**	12.5								56.5	116.5	3.3
CBF-F414-AL**	14								57.3	118.5	3.4
CBF-F416-AL**	16						M27×2 深18	M22×1.5 深16	58.3	120	3.5
CBF-F418-AL**	18								59.5	123	3.6
CBF-F420-AL**	20								60.5	125	3.7
CBF-F425-AL**	25					93	M33×2 深20	M27×2 深18	63.8	131.5	3.8
CBF-F432-AL**	32								67.5	139	4.1
CBF-E440-AL**	40	16	20						72	148	4.4
CBT-E450-AL**	50								72	148	4.7

CBN5 系列齿轮油泵壳体采用高强度铝合金材料,内部结构采用轴向间隙浮动补偿、径向平衡、DU自润滑等多项先进技术。它具有容积效率高、压力高、噪音低、抗震性强、寿命长等特点。广泛应用于叉车、装载机、挖掘机、起重机、压路机等工程机械及矿山、轻工、环卫、农机等行业。



型号说明 Model coding

CBN — F 5 ＊＊— B ＊ ＊ ＊
① ②③ ④ ⑤⑥⑦⑧

①产品代号 Product code
②压力等级 Pressure grade F:20MPa
③产品系列 Product series 5
④公称排量 Nominal displacement (mL/r)
⑤安装形式 Mounting B:方形法兰 Square
⑥油口形式 Joining port F:法兰联接 Flange
L:螺纹联接 Screw
⑦轴伸形式 Shaft end P:平键 Plain key
H6a:矩形花键 Rectangle spline
⑧旋 向 Rotation
L:左旋 Left(逆时针 Counterclockwise)
R:右旋 Right(顺时针 Clockwise is omitted)(省略)

外形图 Outline Dimensions

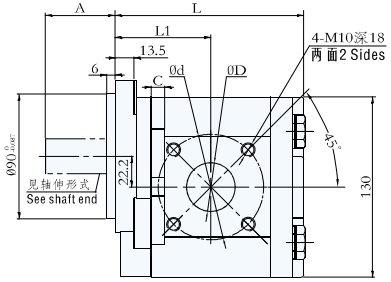

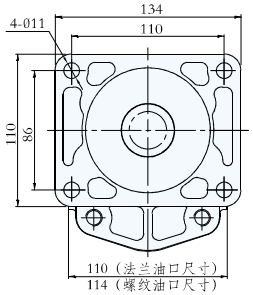

螺纹联接 Screw

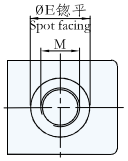

矩形花键 Rectangle spline

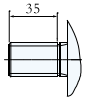

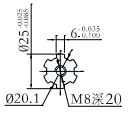

平 键 Plain key

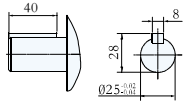

性能参数 Specification

注:进出油口法兰螺纹为4-M8,产品型号为CBN-F5**-BF1**
Remark: the model is CBN-F5**-BF1** when inlet & outlet flange screw is 4-M8.

型 号 Model	公称排量 Nominal displacement (mL/r)	压力 Pressure(Mpa) 额定 Rated	压力 Pressure(Mpa) 最高 Max	转速 Speed (r/min) 优选转速 Optimum speed	转速 Speed (r/min) 转速范围 Speed range	容积效率 Volumetric efficiency (≥%)	A	C	d	D 进油口 Inlet	D 出油口 Outlet	M 进油口 Inlet	M 出油口 Outlet	E	L1	L	重量 Weight (kg)
CBN-F520-B***	20	20	25	1500-2500	800-3000	92	48	8	65	25	20	M22×1.5 深16	M22×1.5 深16	40	66.5	134.5	5.6
CBN-F525-B***	25											M27×2 深18	M27×2 深18	45	68.5	138.5	5.7
CBN-F532-B***	32														69	139.5	5.8
CBN-F540-B***	40					93	51	9.5	76	30	25	M33×2 深20	M33×2 深20	50	72	145.5	6
CBN-F550-B***	50														76	153.5	8.7
CBN-F563-B***	63														81.5	164.5	9.2

齿轮油泵 GEAR PUMP CBNZB

CBNZB 系列齿轮油泵壳体采用高强度铝合金材料,内部结构采用轴向间隙浮动补偿、径向平衡、DU自润滑等多项先进技术。它具有容积效率高、压力高、噪音低、抗震性强、寿命长等特点。广泛应用于叉车、装载机、挖掘机、起重机、压路机等工程机械及矿山、轻工、环卫、农机等行业。



型号说明 Model coding

CBNZB — F 5 **— B L * *
① ②③ ④ ⑤⑥ ⑦⑧

①产品代号 Product code
②压力等级 Pressure grade F: 20MPa
③产品系列 Product series 5
④公称排量 Nominal displacement (mL/r)
⑤安装形式 Mounting B: 方形法兰 Square
⑥油口形式 Joining port L: 螺纹联接 Screw
⑦轴伸形式 Shaft end P: 平键 Plain key
H6a: 矩形花键 Rectangle spline
⑧旋向 Rotation
L: 左旋 Left (逆时针 Counterclockwise)
R: 右旋 Right (顺时针 Clockwise is omitted) (省略)

外形图 Outline Dimensions

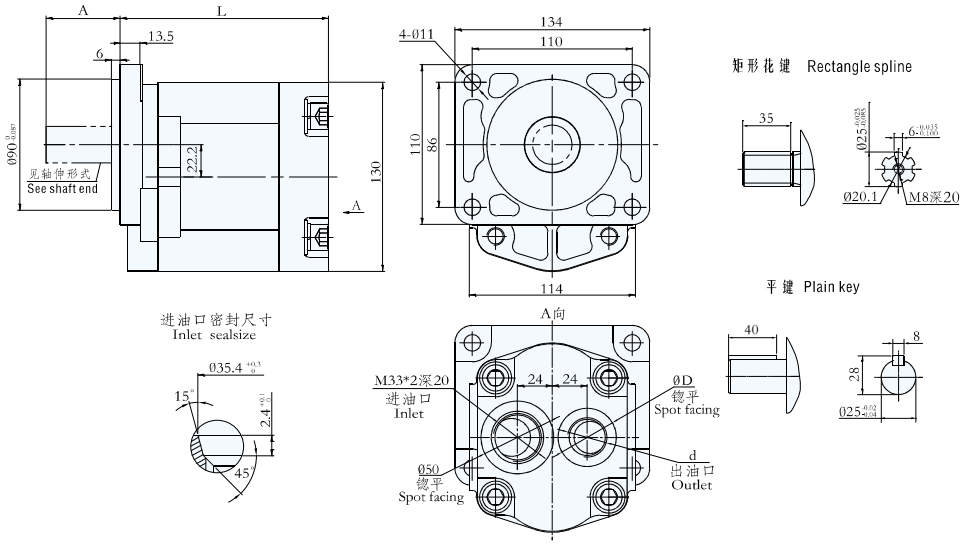

性能参数 Specification

型号 Model	公称排量 Nominal displacement (mL/r)	压力 Pressure (Mpa) 额定 Rated	压力 Pressure (Mpa) 最高 Max	转速 Speed (r/min) 优选转速 Optimum speed	转速 Speed (r/min) 转速范围 Speed range	容积效率 Volumetric efficiency (≥%)	A	出油口 Outlet d	出油口 Outlet D	L	重量 Weight (kg)
CBNZB-F520-BL**	20	20	25	1500~2500	600~3000	92	48	M22×1.5 深16	35	141	5.7
CBNZB-F525-BL**	25									145	5.8
CBNZB-F532-BL**	32					93				146	5.9
CBNZB-F540-BL**	40						51	M27×2 深18	45	152	6.2
CBNZB-F550-BL**	50									160	7.9
CBNZB-F563-BL**	63									171	8.4

CBNT 系列双联齿轮油泵壳体采用高强度铝合金材料,内部结构采用轴向间隙浮动补偿、径向平衡、DU自润滑等多项先进技术。它具有容积效率高、压力高、噪音低、抗震性强、寿命长等特点.广泛应用于叉车、装载机、挖掘机、起重机、压路机等工程机械及矿山、轻工、环卫、农机等行业。



型号说明 Model coding

CBNT—F 5 **/ F 4 **—B * * *
① ②③④ ②③ ⑤ ⑥⑦⑧⑨

① 产品代号 Product code
② 压力等级 Pressure grade F:20MPa
③ 产品系列 Product series 5/4
④ 前泵公称排量 Front pump nominal displacement (mL/r)
⑤ 后泵公称排量 Rear pump nominal displacement (mL/r)
⑥ 安装形式 Mounting B: 方形法兰 Square
⑦ 油口形式 Joining port F: 法兰连接 Flange L: 螺纹连接 Screw
⑧ 轴伸形式 Shaft end P: 平键 Plain key
H6a: 矩形花键 Rectangle spline
⑨ 旋向 Rotation
L: 左旋 Left (逆时针 Counterclockwise)
R: 右旋 Right (顺时针 Clockwise, omitted 省略)

外形图 Outline Dimensions

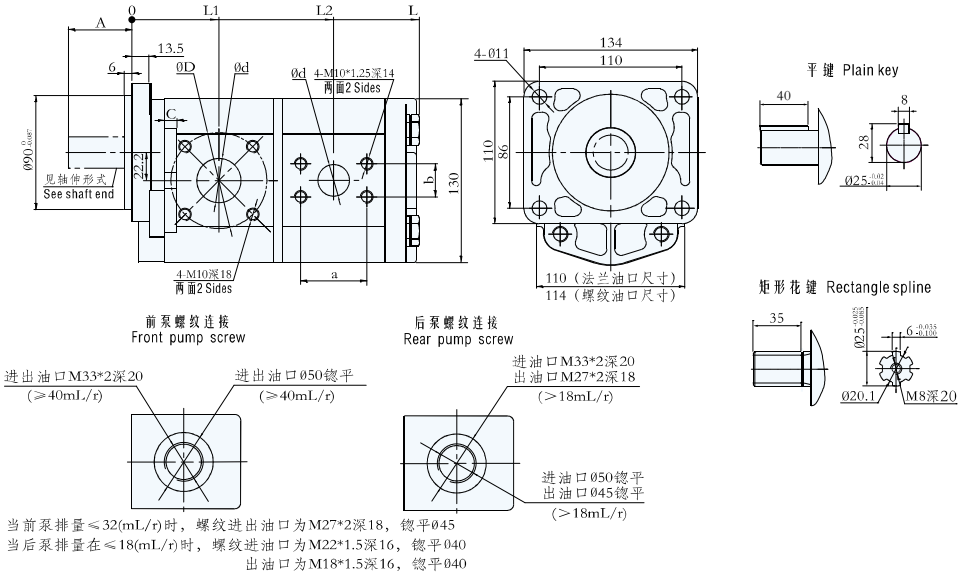

当前泵排量≤32(mL/r)时，螺纹进出油口为M27*2深18，锪平Ø45
当后泵排量在≤18(mL/r)时，螺纹进油口为M22*1.5深16，锪平Ø40
出油口为M18*1.5深16，锪平Ø40

性能参数 Specification

型号 Model	公称排量 Nominal displacement (mL/r) 前泵/后泵 front pump/rear pump	压力 Pressure (Mpa) 前泵/后泵 front pump/rear pump 额定 Rated	压力 Pressure (Mpa) 前泵/后泵 front pump/rear pump 最高 Max	转速 Speed (r/min) 优选转速 Optimum speed	转速 Speed (r/min) 转速范围 Speed range	容积效率 Volumetric efficiency (≥%) 前泵/后泵 front pump/rear pump	A	C	D	d 前泵/后泵 front pump/rear pump 进油口 Inlet	d 前泵/后泵 front pump/rear pump 出油口 Outlet	a*b 进油口 Inlet	a*b 出油口 Outlet	L1	L2	L	重量 Weight (kg)
CBNT-F525/F410-****	25/10	20	25	1500~2500	800~3000	92	48	8	76	25/23	20/20	47.6*22.2	47.6*22.2	68.5	152	213	10.7
CBNT-F525/F416-****	25/16														155	219.5	11
CBNT-F532/F416-****	32/16									30/23				71.5	161	225.5	11.3
CBNT-F540/F420-****	40/20						51	9.5	65	30/25				74.5	169.5	236	11.8
CBNT-F550/F425-****	50/25										25/20	52.4*26.2		78.5	181	250.5	12.4
CBNT-F563/F425-****	63/25													84	192	261.5	12.9

双联齿轮油泵 DOUBLE GEAR PUMP — CBNL



CBNL 系列双联齿轮油泵壳体采用高强度铝合金材料,内部结构采用轴向间隙浮动补偿、径向平衡、DU自润滑等多项先进技术。它具有容积效率高、压力高、噪音低、抗震性强、寿命长等特点.广泛应用于叉车、装载机、挖掘机、起重机、压路机等工程机械及矿山、轻工、环卫、农机等行业。

型号说明 Model coding

CBNL—F 5 **/ F 5 **—B * * *
① ②③④ ②③⑤ ⑥⑦⑧⑨

① 产品代号 Product code
② 压力等级 Pressure grade F:20MPa
③ 产品系列 Product series 5/5
④ 前泵公称排量 Front pump nominal displacement (mL/r)
⑤ 后泵公称排量 Rear pump nominal displacement (mL/r)
⑥ 安装形式 Mounting B: 方形法兰 Square
⑦ 油口形式 Joining port F: 法兰连接 Flange L: 螺纹连接 Screw
⑧ 轴伸形式 Shaft end P:平键 Plain key
H6a: 矩形花键 Rectangle spline
⑨ 旋向 Rotation
L: 左旋 Left (逆时针 Counterclockwise)
R: 右旋 Right (顺时针 Clockwise, omitted 省略)

外形图 Outline Dimensions

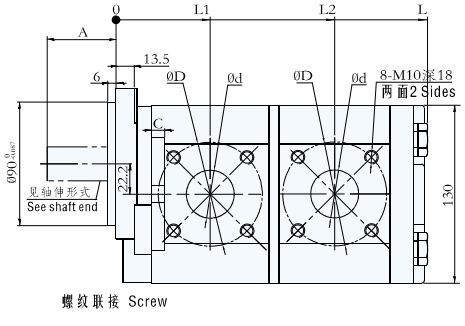

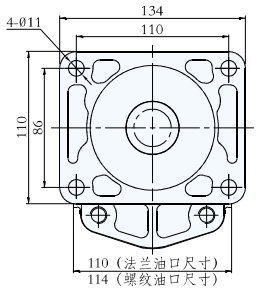

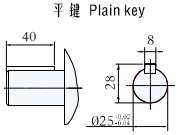

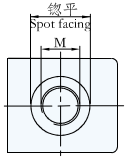

当排量在20(mL/r)时，螺纹M进出油口为M22*1.5深16，锪平Ø40
当排量在25、32(mL/r)时，螺纹M进出油口为M27*2深18，锪平Ø45
当排量在40、50、63(mL/r)时，螺纹M进出油口为M33*2深20，锪平Ø50

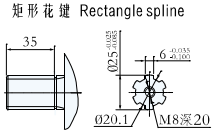

性能参数 Specification

型号 Model	公称排量 Nominal displacement (mL/r) 前泵/后泵 front pump/rear pump	压力 Pressure(Mpa) 前泵/后泵 front pump/rear pump 额定 Rated	压力 最高 Max	转速 Speed(r/min) 优选转速 Optimum speed	转速范围 Speed range	容积效率 Volumetric efficiency (≥%) 前泵/后泵 front pump/rear pump	A	C	D 前泵/后泵 front pump/rear pump 进油口 Inlet	D 出油口 Outlet	d 前泵/后泵 front pump/rear pump 进油口 Inlet	d 出油口 Outlet	L1	L2	L	重量 Weight (kg)
CBNL-F525/F520-****	25/20	20	25	1500~2500	600~3000	92	48	8	65/65	65/65	25/25	20/20	68.5	159	227	11.2
CBNL-F532/F525-****	32/25										30/25		69	162	232	11.7
CBNL-F540/F525-****	40/25						51	9.5	76/65	76/65			72	168	238	12
CBNL-F540/F532-****	40/32										30/30			168.5	239	12.3
CBNL-F550/F540-****	50/40								76/76	76/76		25/20	76	179.5	253	11.9
CBNL-F563/F550-****	63/50											25/25	81.5	194.5	272	13.8

CBNSLB 三联齿轮油泵 TRIPLE GEAR PUMP

CBNSLB 系列三联齿轮油泵壳体采用高强度铝合金材料,前后盖采用铸铁件材料, 内部结构采用轴向间隙浮动补偿、径向平衡、DU自润滑等多项先进技术。它具有容积效率高、压力高、噪音低、抗震性强、寿命长等特点。广泛应用于叉车、装载机、挖掘机、起重机、压路机等工程机械及矿山、轻工、环卫、农机等行业。



型号说明 Model coding

CBNSLB—F 5 **/ F 5 **/F 5 **—B F H *
① ②③④ ②③⑤ ②③⑥ ⑦⑧⑨⑩

① 产品代号 Product code
② 压力等级 Pressure grade F:20MPa
③ 产品系列 Product series 5/5/5
④ 前泵公称排量 Front pump nominal displacement (mL/r)
⑤ 中泵公称排量 Middle pump nominal displacement (mL/r)
⑥ 后泵公称排量 Rear pump nominal displacement (mL/r)
⑦ 安装形式 Mounting B: 方形法兰 Square
⑧ 油口形式 Joining port F: 法兰连接 Flange
⑨ 轴伸形式 Shaft end H6f: 矩形花键 Rectangle spline
⑩ 旋向 Rotation
L: 左旋 Left (逆时针 Counterclockwise)
R: 右旋 Right (顺时针 Clockwise, omitted 省略)

外形图 Outline Dimensions

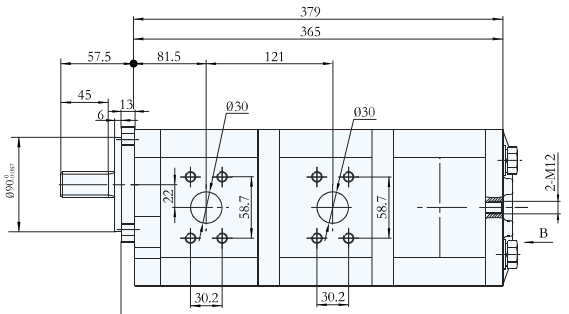

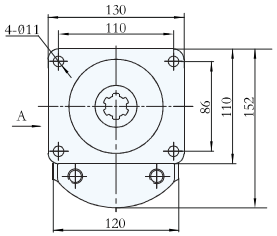

A向 (仅表示出油口 Only indicates the outlet)

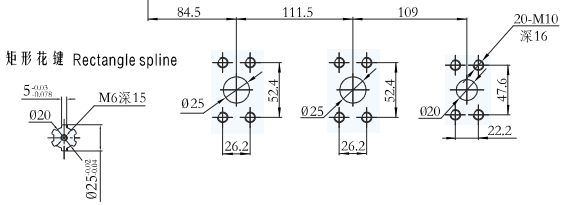

B向 (仅表示带装螺纹孔尺寸 Only the size of the screw hole for hoisting)

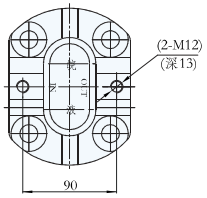

性能参数 Specification

型号 Model	公称排量 Nominal displacement (mL/r)	压力 Pressure (Mpa) 额定 Rated	压力 最高 Max	转速 Speed (r/min) 优选转速 Optimum speed	转速范围 Speed range	容积效率 Volumetric efficiency (≥%)	重量 Weight (kg)
CBNSLB-F540/F532/F532-BFH6f*	40/32/32	20	25	1500~2500	800~3000	92	20.5

齿轮油泵 GEAR PUMP CBQ5

CBQ5 系列齿轮油泵壳体采用高强度铝合金材料,内部结构采用轴向间隙浮动补偿、径向平衡、DU自润滑等多项先进技术。它具有容积效率高、压力高、噪音低、抗震性强、寿命长等特点。广泛应用于叉车、装载机、挖掘机、起重机、压路机等工程机械及矿山、轻工、环卫、农机等行业。



型号说明 Model coding

CBQ — * 5 **— * * * *
① ②③④ ⑤⑥⑦⑧

①产品代号 Product code
②压力等级 Pressure grade F:20MPa G:25MPa
③产品系列 Product series 5
④公称排量 Nominal displacement (mL/r)
⑤安装形式 Mounting A:菱形法兰 Oval(止口Ø100)
A1:菱形法兰 Oval (止口Ø101.6) C:矩形法兰 Rectangle
⑥油口形式 Joining port F:法兰联接 Flange L:螺纹联接 Screw
⑦轴伸形式 Shaft end P:平键 Plain key
H6:矩形花键 Rectangle spline Ø13:SAE 花键 SAE spline
⑧旋 向 Rotation L:左旋 Left(逆时针 Counterclockwise)
R:右旋 Right(顺时针 Clockwise is omitted)(省略)

外形图 Outline Dimensions

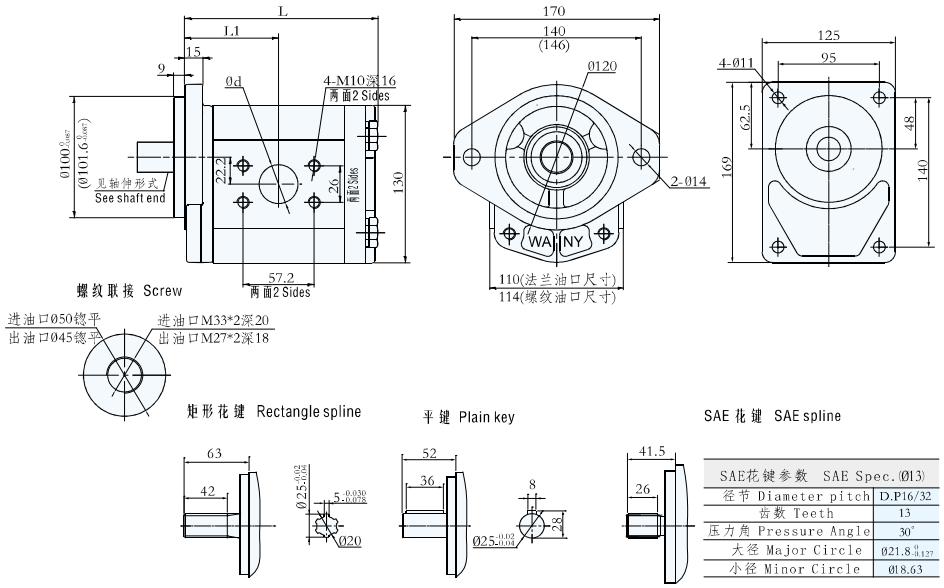

SAE花键参数 SAE Spec.(Ø13)	
径节 Diameter pitch	D.P16/32
齿数 Teeth	13
压力角 Pressure Angle	30°
大径 Major Circle	Ø21.8
小径 Minor Circle	Ø18.63

性能参数 Specification

型号 Model	公称排量 Nominal displacement (mL/r)	压力 Pressure(Mpa) 额定 Rated	压力 Pressure(Mpa) 最高 Max	转速 Speed (r/min) 优选转速 Optimum speed	转速 Speed (r/min) 转速范围 Speed range	容积效率 Volumetric efficiency (≥%)	d 进油口 Inlet	d 出油口 Outlet	L1	L	重量 Weight (kg)
CBQ-G520-****	20	25	28	1500-2500	800-3000	92	25	20	63.5	130.5	6.5
CBQ-G525-****	25								65.5	134.5	6.7
CBQ-G532-****	32						30		68.5	140.5	6.9
CBQ-G540-****	40								71.5	146.5	7.1
CBQ-F550-****	50	20	25					25	75.5	154.5	9.2
CBQ-F563-****	63								81	165.5	9.7

CBQT 系列双联齿轮油泵壳体采用高强度铝合金材料,内部结构采用轴向间隙浮动补偿、径向平衡、DU自润滑等多项先进技术。它具有容积效率高、压力高、噪音低、抗震性强、寿命长等特点。广泛应用于叉车、装载机、挖掘机、起重机、压路机等工程机械及矿山、轻工、环卫、农机等行业。



型号说明 Model coding

CBQT— * 5 **/ F 4 **— * * * *
① ②④ ②③⑤ ⑥⑦⑧⑨

① 产品代号 Product code
② 压力等级 Pressure grade E:16MPa F:20MPa
③ 产品系列 Product series 5/4
④ 前泵公称排量 Front pump nominal displacement (mL/r)
⑤ 后泵公称排量 Rear pump nominal displacement (mL/r)
⑥ 安装形式 Mounting A:菱形法兰 Oval (止口Ø100)
A1:菱形法兰 Oval (止口Ø101.6)
⑦ 油口形式 Joining port FB:法兰连接 Flange L:螺纹连接 Screw
⑧ 轴伸形式 Shaft end H6:矩形花键 Rectangle spline
P:平键 Plain key
Ø13:SAE花键 SAE spline
⑨ 旋向 Rotation
L:左旋 Left (逆时针 Counterclockwise)
R:右旋 Right (顺时针 Clockwise, omitted 省略)

外形图 Outline Dimensions

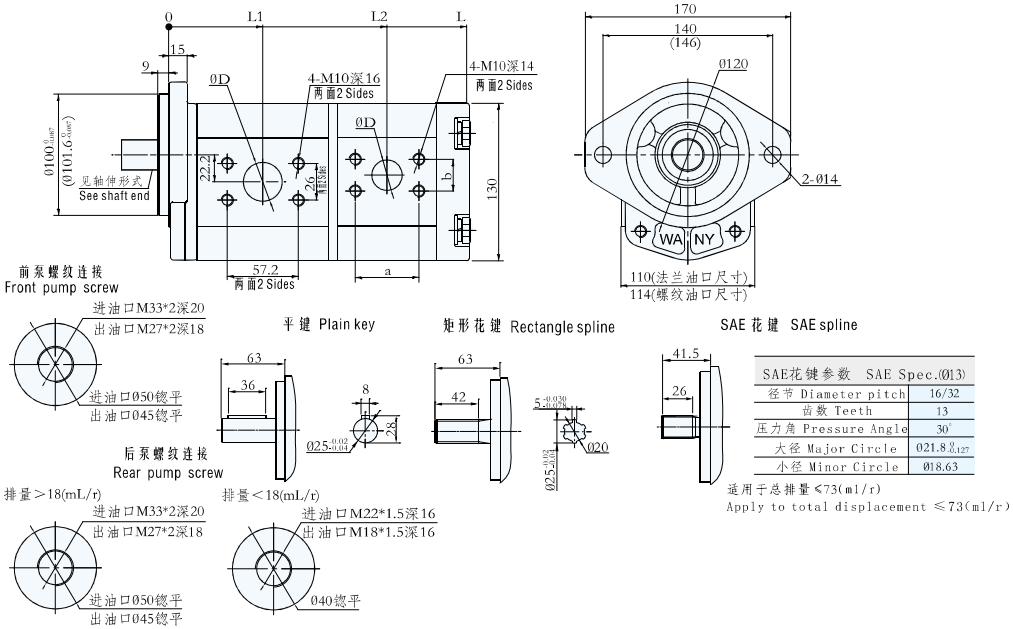

SAE花键参数 SAE Spec.(Ø13)	
径节 Diameter pitch	16/32
齿数 Teeth	13
压力角 Pressure Angle	30°
大径 Major Circle	Ø21.8
小径 Minor Circle	Ø18.63

适用于总排量≤73(ml/r)
Apply to total displacement ≤73(ml/r)

性能参数 Specification

注：当型号为CBQT-F5**/F4**-AF**时，后泵法兰为M10*1.25深14

型号 Model	公称排量 Nominal displacement (mL/r) 前泵/后泵 front pump/rear pump	压力 Pressure(Mpa) 前泵/后泵 front pump/rear pump 额定 Rated	压力 Pressure(Mpa) 前泵/后泵 front pump/rear pump 最高 Max	转速 Speed(r/min) 优选转速 Optimum speed	转速 Speed(r/min) 转速范围 Speed range	容积效率 Volumetric efficiency (≥%) 前泵/后泵 front pump/rear pump	D 前泵/后泵 front pump/rear pump 进油口 Inlet	D 前泵/后泵 front pump/rear pump 出油口 Outlet	a*b 进油口 Inlet	a*b 出油口 Outlet	L1	L2	L	重量 Weight (kg)
CBQT-F520/F410-****	20/10	20	25	1500-2500	800-3000	92	25/23	20/20	47.6*22.2	47.6*22.2	63.5	145	206	10.7
CBQT-F525/F416-****	25/16										65.5	152	216.5	11.2
CBQT-F532/F420-****	32/20										68.5	160.5	227	11.7
CBQT-F540/F420-****	40/20						30/25		52.4*26.2		71.5	166.5	233	12
CBQT-F550/F425-****	50/25							25/20			75.5	178	247.5	12.6
CBQT-E563/F432-****	63/32	16/20	20/25								81	192.5	266	13.4



CBQTL 系列三联齿轮泵采用高强度铸铁材料，内部结构：轴向间隙补偿、径向平衡、DU自润滑等多项先进技术；具有容积效率高，噪音低，抗震性强，寿命长等特点；广泛应用于叉车、装载机、挖掘机、起重机、压路机等工程机械及矿山、轻工、环卫、农机等行业

型号说明 Model coding

CBQTL—* 5 **/ F 4 **/F 4 **—* F * *
① ②③④ ⑤⑤⑤ ⑤⑤⑥ ⑦⑧⑨⑩

① 产品代号 Product code
② 压力等级 Pressure grade E:16MPa F:20MPa
③ 产品系列 Product series 5/4/4
④ 前泵公称排量 Front pump nominal displacement (mL/r)
⑤ 中泵公称排量 Middle pump nominal displacement (mL/r)
⑥ 后泵公称排量 Rear pump nominal displacement (mL/r)
⑦ 安装形式 Mounting A:菱形法兰 Oval(止口O100)
A1:菱形法兰 Oval(止口Ø101.6)
⑧ 油口形式 Joining port FB：法兰连接 Flange
⑨ 轴伸形式 Shaft end P:平键 Plain key
H6:矩形花键 Rectangle spline
Ø13:SAE花键 SAE spline
⑩ 旋向 Rotation
L:左旋 Left（逆时针 Counterclockwise）
R:右旋 Right（顺时针 Clockwise, omitted 省略）

外形图 Outline Dimensions

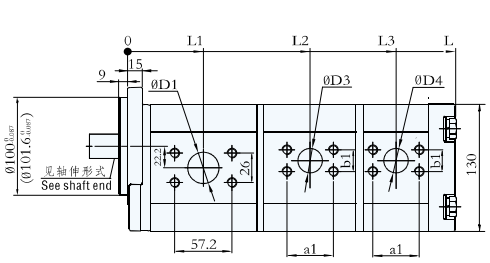

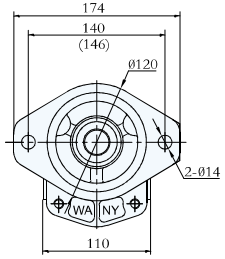

矩形花键 Rectangle spline

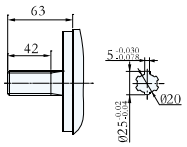

出油口尺寸

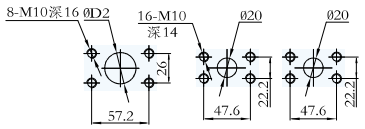

平键 Plain key

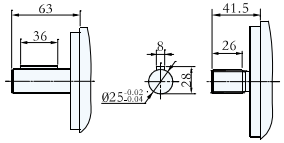

SAE 花键 SAE spline

SAE花键参数 SAE Spec.(Ø13)	
径节 Diameter pitch	16/32
齿数 Teeth	13
压力角 Pressure Angle	30°
大径 Major Circle	Ø21.8 0 -0.127
小径 Minor Circle	Ø18.63

性能参数 Specification

注：当型号为CBQTL-F5**/F4**/F4**-AF**时，中、后泵法兰为M10*1.25深14

型号 Model	公称排量 Nominal displacement (mL/r) 前泵/中泵/后泵 front/middle/rear pump	压力 Pressure(Mpa) 前泵/中泵/后泵 front/middle/rear pump 额定 Rated	压力 最高 Max	转速 Speed(r/min) 优选转速 Optimum speed	转速范围 Speed range	容积效率 Volumetric efficiency (≥%) 前泵/中泵/后泵 front/middle/rear pump	前泵 front pump 进油口 Inlet D1	前泵 出油口 Outlet D2	中泵 middle pump 进油口 Inlet D3	中泵 a1*b1	后泵 rear pump 进油口 Inlet D4	后泵 a1*b1	L1	L2	L3	L	重量 Weight (kg)
CBQTL-E563/F420/F410-****	63/20/10	16/20/20	20/25/25	1500-2500	800-3000	92	30	25	25	52.4*26.2	23	47.6*22.2	81	185.5	265.5	326.5	15.2
CBQTL-F550/F420/F410-****	50/20/10	20	25										75.5	174.5	254.5	315.5	14.7
CBQTL-F540/F425/F410-****	40/25/10							20					71.5	170	253	314	14.6
CBQTL-F532/F420/F416-****	32/20/16												68.5	160.5	244	308	13.8
CBQTL-F525/F420/F416-****	25/20/16						25						65.5	154.5	238	302	13.5

CBQL 系列双联齿轮油泵壳体采用高强度铝合金材料,内部结构采用轴向间隙浮动补偿、径向平衡、DU自润滑等多项先进技术。它具有容积效率高、压力高、噪音低、抗震性强、寿命长等特点。广泛应用于叉车、装载机、挖掘机、起重机、压路机等工程机械及矿山、轻工、环卫、农机等行业.



型号说明 Model coding

CBQL— * 5 **/ F 5 ** — * F * *
① ②③④ ②③⑤ ⑥⑦⑧⑨

① 产品代号 Product code
② 压力等级 Pressure grade E:16MPa F:20MPa
③ 产品系列 Product series 5/5
④ 前泵公称排量 Front pump nominal displacement (mL/r)
⑤ 后泵公称排量 Rear pump nominal displacement (mL/r)
⑥ 安装形式 Mounting A:菱形法兰 Oval (止口Ø100)
A1:菱形法兰 Oval (止口Ø101.6) C:矩形法兰 Rectangle
⑦ 油口形式 Joining port F: 法兰连接 Flange L:螺纹联接 Screw
⑧ 轴伸形式 Shaft end H6f:矩形花键 Rectangle spline
P:平键 Plain key
Ø13 :SAE花键 SAE spline
⑨ 旋向 Rotation
L: 左旋 Left（逆时针 Counterclockwise）
R: 右旋 Right（顺时针 Clockwise, omitted 省略）

外形图 Outline Dimensions

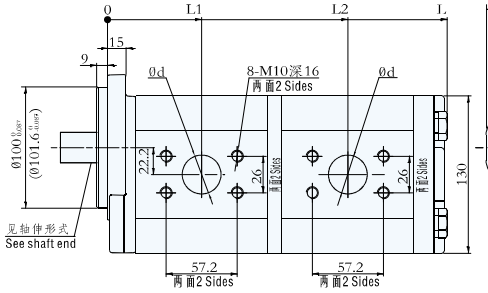

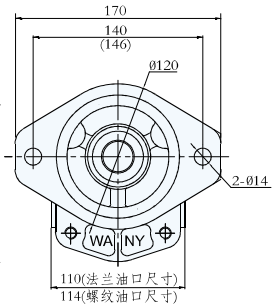

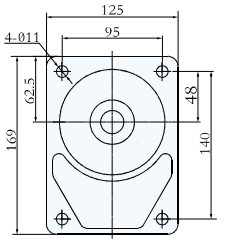

螺纹联接 Screw



平键 Plain key

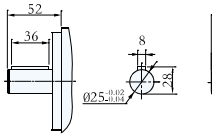

矩形花键 Rectangle spline

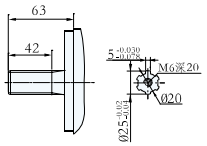

SAE 花键 SAE spline

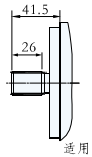

SAE花键参数 SAE Spec.(Ø13)	
径节 Diameter pitch	16/32
齿数 Teeth	13
压力角 Pressure Angle	30°
大径 Major Circle	Ø21.8 0 -0.127
小径 Minor Circle	Ø18.63

适用于总排量≤73(ml/r)
Apply to total displacement ≤73(ml/r)

性能参数 Specification

型号 Model	公称排量 Nominal displacement (mL/r) 前泵/后泵 front pump/rear pump	压力 Pressure(Mpa) 前泵/后泵 front pump/rear pump 额定 Rated	压力 最高 Max	转速 Speed (r/min) 优选转速 Optimum speed	转速范围 Speed range	容积效率 Volumetric efficiency (≥%) 前泵/后泵 front pump/rear pump	d 前泵/后泵 Fore pump/ hind pump 进油口 Inlet	d 出油口 Outlet	L1	L2	L	重量 Weight (kg)
CBQL-E563/F550-*F**	63/50	16/20	20/25	1500-2500	800-3000	92	30/30	25/25	81	199	279	13.9
CBQL-F550/F540-*F**	50/40	20	25					25/20	75.5	184	260	12
CBQL-F540/F532-*F**	40/32							20/20	71.5	173	246	12.4
CBQL-F532/F525-*F**	32/25						30/25		68.5	169	234	11.8
CBQL-F525/F520-*F**	25/20						25/25		65.5	156	224	11.4
CBQL-F520/F520-*F**	20/20								63.5	152	220	11.2

CBS 系列齿轮油泵壳体采用高强度铝合金材料,内部结构采用轴向间隙浮动补偿、径向平衡、DU自润滑等多项先进技术。它具有容积效率高、压力高、噪音低、抗震性强、寿命长等特点。广泛应用于叉车、装载机、挖掘机、起重机、压路机等工程机械及矿山、轻工、环卫、农机等行业。



型号说明 Model coding

CBS - * ** - A F Ø13 *
① ②③ ④ ⑤ ⑥ ⑦

①产品代号 Product code
②压力等级 Pressure grade F: 20MPa G:25MPa
③公称排量 Nominal displacement (mL/r)
④安装形式 Mounting A:菱形法兰 Oval (止口Ø101.6)
⑤油口形式 Joining port F:法兰联接 Flange
⑥轴伸形式 Shaft end Ø13:SAE 花键 SAE spline
⑦旋 向 Rotation L:左旋 Left(逆时针 Counterclockwise)
R:右旋 Right(顺时针 Clockwise is omitted)(省略)

外形图 Outline Dimensions

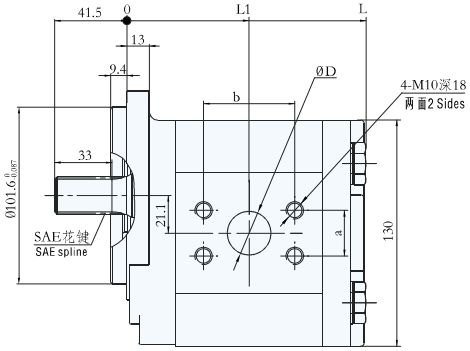

SAE 花键 SAE spline

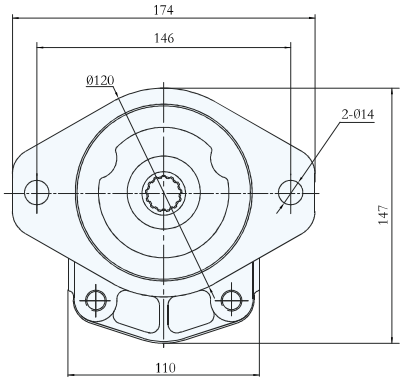

SAE花键参数 SAE Spec.(Ø13)	
径节 Diameter pitch	D.P16/32
齿数 Teeth	13
压力角 Pressure Angle	30°
大径 Major Circle	Ø21.8
小径 Minor Circle	Ø18.63

性能参数 Specification

型号 Model	公称排量 Nominal displacement (mL/r)	压力 Pressure(Mpa) 额定 Rated	压力 Pressure(Mpa) 最高 Max	转速 Speed (r/min) 优选转速 Optimum speed	转速 Speed (r/min) 转速范围 Speed range	容积效率 Volumetric efficiency (≥%)	进油口 Inlet a×b	进油口 Inlet D	出油口 Outlet a×b	出油口 Outlet D	L1	L	重量 Weight (kg)
CBS-G14-AF013*	14	25	28	1500~2500	800~3000	92	26.2×52.4	25	22.2×47.6	20	63	122.5	6.2
CBS-G23-AF013*	23										67.5	132	6.9
CBS-G28-AF013*	28										70	137.5	7.1
CBS-G33-AF013*	33										73	143	7.6
CBS-G38-AF013*	38										76	148.5	7.8

CBSL 系列双联齿轮油泵壳体采用高强度铝合金材料,内部结构采用轴向间隙浮动补偿、径向平衡、DU自润滑等多项先进技术。它具有容积效率高、压力高、噪音低、抗震性强、寿命长等特点。广泛应用于叉车、装载机、挖掘机、起重机、压路机等工程机械及矿山、轻工、环卫、农机等行业。



型号说明 Model coding

CBSL - G ** /G ** - A F Ø13 *
① ②③ ②③ ⑤⑥ ⑦ ⑧

① 产品代号 Product code
② 压力等级 Pressure grade G:25MPa
③ 前泵公称排量 Front pump nominal displacement (mL/r)
④ 后泵公称排量 Rear pump nominal displacement (mL/r)
⑤ 安装形式 Mounting A: 菱形法兰 Oval
⑥ 油口形式 Joining port F: 法兰连接 Flange
⑦ 轴伸形式 Shaft end Ø13:SAE花键 SAE spline
⑧ 旋向 Rotation
L: 左旋 Left (逆时针 Counterclockwise)
R: 右旋 Right (顺时针 Clockwise, omitted)(省略)

外形图 Outline Dimensions

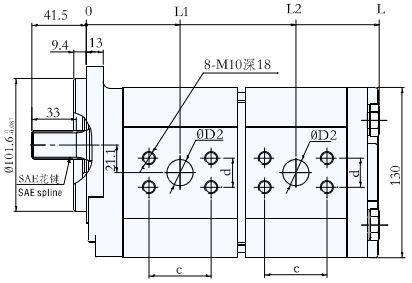

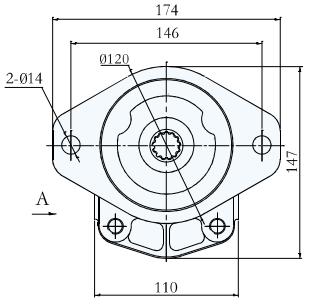

A(公共进油口 Public Inlet)

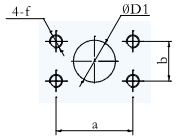

SAE花键参数 SAE Spec.(Ø13)	
径节 Diameter pitch	16/32
齿数 Teeth	13
压力角 Pressure Angle	30°
大径 Major Circle	Ø21.8
小径 Minor Circle	Ø18.63

性能参数 Specification

型号 Model	公称排量 Nominal displacement (mL/r) 前泵/后泵 front pump/rear pump	压力 Pressure(Mpa) 前泵/后泵 front pump/rear pump 额定 Rated	压力 Pressure(Mpa) 前泵/后泵 front pump/rear pump 最高 Max	转速 Speed (r/min) 优选转速 Optimum speed	转速 Speed (r/min) 转速范围 Speed range	容积效率 Volumetric efficiency (≥%) 前泵/后泵 front pump/rear pump	进油口 Inlet D1	进油口 Inlet a×b	进油口 Inlet f	出油口 Outlet D2	出油口 Outlet c×d	L1	L2	L	重量 Weight (kg)
CBSL-G25/G19-AF*	25/19	25	28	1500~2500	800~3000	92	32	58.7*30.2	M10深18	20	47.6*22.2	68.5	154	216	11.5
CBSL-G25/G23-AF*	25/23												156	220	11.8
CBSL-G28/G28-AF*	28/28											70	162	229	12.4
CBSL-G33/G19-AF*	33/19											73	163	225	12.1
CBSL-G33/G23-AF*	33/23												165	229	12.4
CBSL-G38/G19-AF*	38/19											76	168.5	230.5	12.8
CBSL-G40/G23-AF*	40/23											77	200.5	236.5	13

CBV 系列齿轮油泵壳体采用高强度铝合金材料,内部结构采用轴向间隙浮动补偿、径向平衡、DU自润滑等多项先进技术。它具有容积效率高、压力高、噪音低、抗震性强、寿命长等特点。广泛应用于叉车、装载机、挖掘机、起重机、压路机等工程机械及矿山、轻工、环卫、农机等行业。



型号说明 Model coding

CBV – F ** – B F H1 *
① ② ③ ④ ⑤ ⑥ ⑦

①产品代号 Product code
②压力等级 Pressure grade F:20MPa
③公称排量 Nominal displacement (mL/r)
④安装形式 Mounting B:方形法兰 Square
⑤油口形式 Joining port F:法兰联接 Flange
⑥轴伸形式 Shaft end H1:矩形花键 Rectangle spline
⑦旋 向 Rotation
L:左旋 Left(逆时针 Counterclockwise)
R:右旋 Right(顺时针 Clockwise is omitted)(省略)

外形图 Outline Dimensions

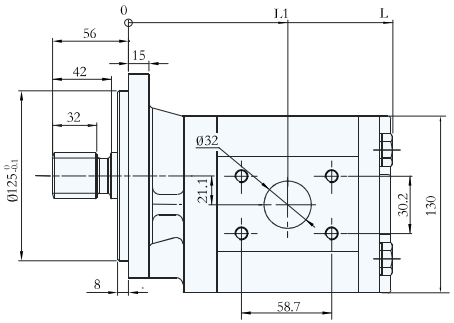

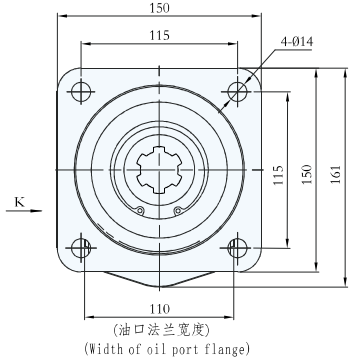

K(表示出油口 Outlet)

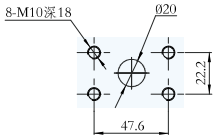

矩形花键 Rectangle spline

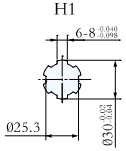

性能参数 Specification

型 号 Model	公称排量 Nominal displacement (mL/r)	压力 Prssure (Mpa) 额定 Rated	压力 Prssure (Mpa) 最高 Max	转速 Speed (r/min) 优选转速 Optimum speed	转速 Speed (r/min) 转速范围 Speed range	容积效率 Volumetric efficiency (≥%)	L1	L	重量 Weight (kg)
CBV-F23-BFH1*	23	20	25	1500-2500	800-3000	92	104.5	169	7.0
CBV-F33-BFH1*	33						110	180	7.9
CBV-F40-BFH1*	40						114	187.5	8.2
CBV-F52-BFH1*	52						120.5	200.5	9.2

CBVL 系列双联齿轮油泵壳体采用高强度铝合金材料,内部结构采用轴向间隙浮动补偿、径向平衡、DU自润滑等多项先进技术。它具有容积效率高、压力高、噪音低、抗震性强、寿命长等特点。广泛应用于叉车、装载机、挖掘机、起重机、压路机等工程机械及矿山、轻工、环卫、农机等行业。



型号说明 Model coding

CBVL – F ** /F ** – B F * *
① ② ③ ② ④ ⑤ ⑥ ⑦ ⑧

① 产品代号 Product code
② 压力等级 Pressure grade F:20MPa
③ 前泵公称排量 Front pump nominal displacement (mL/r)
④ 后泵公称排量 Rear pump nominal displacement (mL/r)
⑤ 安装形式 Mounting B: 方形法兰 Square
⑥ 油口形式 Joining port F: 法兰连接 Flange
⑦ 轴伸形式 Shaft end H/H1: 矩形花键 Rectangle spline
⑧ 旋向 Rotation
L: 左旋 Left (逆时针 Counterclockwise)
R: 右旋 Right (顺时针 Clockwise, omitted 省略)

外形图 Outline Dimensions

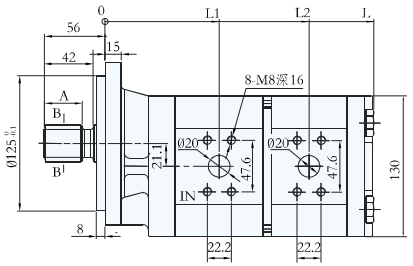

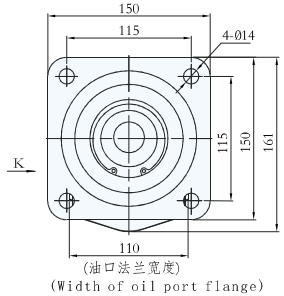

K (表示出油口 Outlet)

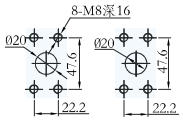

矩形花键 Rectangle spline

B-B

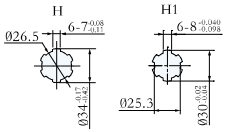

性能参数 Specification

型 号 Model	公称排量 Nominal displacement (mL/r) 前泵/后泵 front pump/rear pump	压力 Pressure (Mpa) 前泵/后泵 front pump/rear pump 额定 Rated	压力 Pressure (Mpa) 前泵/后泵 front pump/rear pump 最高 Max	转速 Speed (r/min) 优选转速 Optimum speed	转速 Speed (r/min) 转速范围 Speed range	容积效率 Volumetric efficiency (≥%) 前泵/后泵 front pump/rear pump	A	L1	L2	L	重量 Weight (kg)
CBVL-F20/F10-BFH1*	20/10	20	25	1500-2500	800-3000	92	32	103	181	238	11.3
CBVL-F25/F16-BFH*	25/16							105.5	188.5	248	12.1

CBH 系列齿轮油泵壳体采用高强度铝合金材料,内部结构采用轴向间隙浮动补偿、径向平衡、DU自润滑等多项先进技术。它具有容积效率高、压力高、噪音低、抗震性强、寿命长等特点。广泛应用于叉车、装载机、挖掘机、起重机、压路机等工程机械及矿山、轻工、环卫、农机等行业。



型号说明 Model coding

CBH ① — * ⑤ ** ② ③ ④ — * ⑤ F ⑥ * ⑦ ⑧

① 产品代号 Product code
② 压力等级 Pressure grade F：20MPa G: 25MPa
③ 产品系列 Product Series 5
④ 公称排量 Nominal displacement (ml/r)
⑤ 安装形式 Mounting A：菱形法兰 Oval (止口Ø100)
A1：菱形法兰 Oval (止口Ø101.6) C: 矩形法兰 Square (止口Ø100)
C1: 矩形法兰 Square (止口Ø101.6)
⑥ 油口形式 Joining port F：法兰联接 Flange
⑦ 轴伸形式 Shaft end P：平键 Plain key Ø13:SAE花键 SAE spline
H6: 矩形花键 Rectangle spline
⑧ 旋 向 Rotation
L: 左旋 Left (逆时针Counterclockwise)
R: 右旋 Right (顺时针 clockwise is omitted) (省略)

外形图 Outline Dimensions

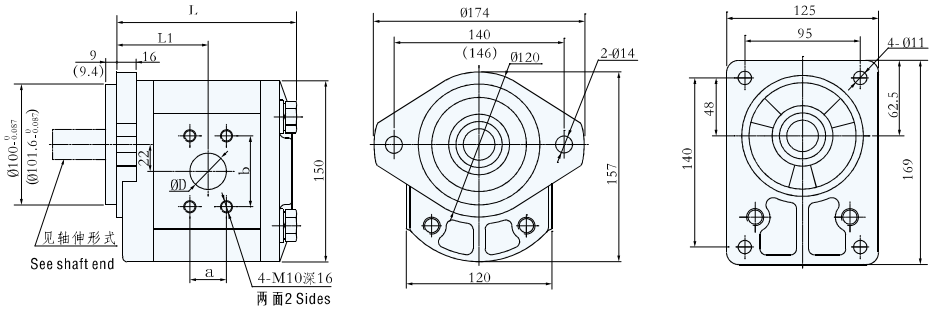

平键 Plain key

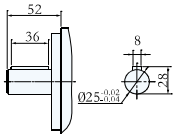

矩形花键 Rectangle spline

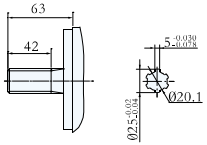

SAE 花键 SAE spline

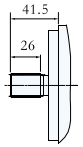

SAE花键参数 SAE Spec.(Ø13)	
径节 Diameter pitch	16/32
齿数 Teeth	13
压力角 Pressure Angle	30°
大径 Major Circle	Ø21.8
小径 Minor Circle	Ø18.63

性能参数 Specification

型号 Model	公称排量 Nominal displacement (mL/r)	压力 Pressure(Mpa) 额定 Rated	压力 Pressure(Mpa) 最高 Max	转速 Speed (r/min) 优选转速 Optimum speed	转速 Speed (r/min) 转速范围 Speed range	容积效率 Volumetric efficiency (≥%)	进油口 Inlet a×b	进油口 Inlet D	出油口 Outlet a×b	出油口 Outlet D	L1	L	重量 Weight (kg)
CBH-G520-*F**	20	25	28	1500-2500	800-3000	92	26.2×52.4	25	22.2×47.6	20	69.5	141	7.2
CBH-G525-*F**	25										71.5	145	7.5
CBH-G532-*F**	32						30.2×58.7	32			74	150	8.2
CBH-G540-*F**	40										76.5	155	8.5
CBH-F550-*F**	50	20	25						26.2×52.4	25	80	162	9.1
CBH-F563-*F**	63										84.5	171	9.5

CBHLAH 系列双联齿轮油泵壳体采用高强度铝合金材料,内部结构采用轴向间隙浮动补偿、径向平衡、DU自润滑等多项先进技术。它具有容积效率高、压力高、噪音低、抗震性强、寿命长等特点。广泛应用于叉车、装载机、挖掘机、起重机、压路机等工程机械及矿山、轻工、环卫、农机等行业。



型号说明 Model coding

CBHLAH - F 5 ** / F 5 ** - A L H6f * * ① ②③④ ②③⑤ ⑥ ⑦ ⑧ ⑨

① 产品代号 Product code
② 压力等级 Pressure grade F:20MPa
③ 产品系列 Product series 5/5
④ 前泵公称排量 Front pump nominal displacement (mL/r)
⑤ 后泵公称排量 Rear pump nominal displacement (mL/r)
⑥ 安装形式 Mounting A:菱形法兰 Oval (止口Ø101.6)
⑦ 油口形式 Joining port L:螺纹联接 Screw
⑧ 轴伸形式 Shaft end H6f: 矩形花键 Rectangle spline
⑨ 旋向 Rotation
L: 左旋 Left (逆时针 Counterclockwise)
R: 右旋 Right (顺时针 Clockwise, omitted 省略)

外形图 Outline Dimensions

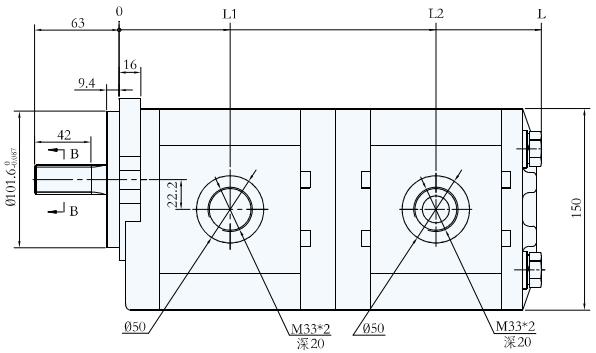

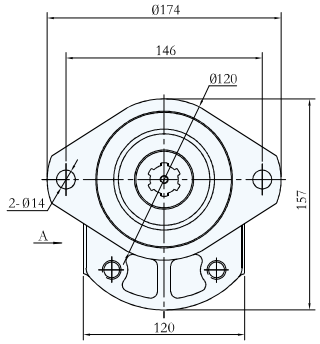

A (公共进油口 Public inlet)

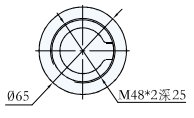

矩形花键 Rectangle spline

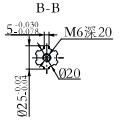

性能参数 Specification

型号 Model	公称排量 Nominal displacement (mL/r) 前泵/后泵 front pump/rear pump	压力 Pressure(Mpa) 前泵/后泵 front pump/rear pump 额定 Rated	压力 Pressure(Mpa) 前泵/后泵 front pump/rear pump 最高 Max	转速 Speed (r/min) 优选转速 Optimum speed	转速 Speed (r/min) 转速范围 Speed range	容积效率 Volumetric efficiency (≥%) 前泵/后泵 front pump/rear pump	L1	L2	L	重量 Weight (kg)
CBHLAH-F550/F520-ALH6f*	50/20	20	25	1500-2500	800-3000	92	80	223.5	290	16.3
CBHLAH-F550/F540-ALH6f*	50/40							235.5	314	17.1

CBY 系列齿轮油泵壳体采用高强度铝合金材料,内部结构采用浮动侧板、自动补偿间隙、径向平衡、DU自润滑等多项先进技术。它具有容积效率高、压力高、噪音低、抗震性强、寿命长等特点。广泛应用于叉车、装载机、挖掘机、起重机、压路机等工程机械及矿山、轻工、环卫、农机等行业。



型号说明 Model coding

CBY - * * - * * * * *
① ② ③④⑤⑥

① 产品代号 Product code
② 公称排量 Front pump nominal displacement (mL/r)
③ 安装形式 Mounting B:方形法兰 Square （止口Ø125）
B1:方形法兰 Square （止口Ø127）
④ 油口形式 Joining port F: 法兰连接 Flange
⑤ 轴伸形式 Shaft end P:平键 Plain key
P1:平键 Plain key
Ø14:SAE花键 SAE spline
⑥ 旋向 Rotation
L: 左旋 Left（逆时针 Counterclockwise）
R: 右旋 Right（顺时针 Clockwise, omitted 省略）

外形图 Outline Dimensions

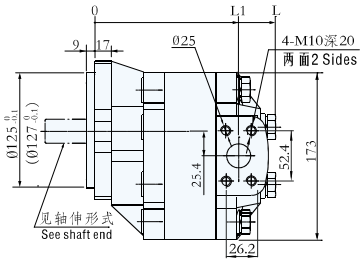

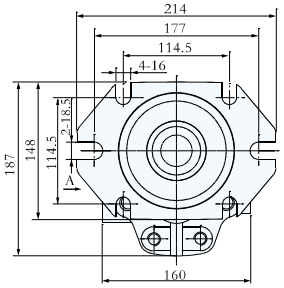

SAE 花键 SAE spline

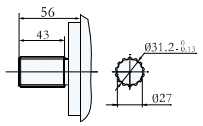

SAE花键参数 SAE Spec.(Ø14)	
齿数 Teeth	14
径节 Diameter pitch	12/24
压力角 Pressure Angle	30°

A(仅表示进油口)

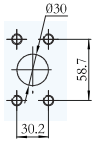

平键(P) Plain key

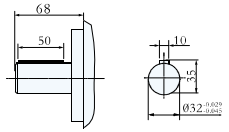

平键(P1) Plain key



性能参数 Specification

型号 Model	公称排量 Nominal displacement (mL/r)	压力 Prssure (Mpa) 额定 Rated	压力 Prssure (Mpa) 最高 Max	转速 Speed (r/min) 优选转速 Optimum speed	转速 Speed (r/min) 转速范围 Speed range	容积效率 Volumetric efficiency (≥%)	L1	L	重量 Weight (kg)
CBY-20-****	20	20	25	1500~2500	800~3000	92	126.5	157	9.1
CBY-25-****	25						129.5	160	9.2
CBY-32-****	32						134	164.5	9.3
CBY-40-****	40						139.5	170	9.5
CBY-50-****	50						145.5	176	9.6
CBY-63-****	63						153.5	184	9.8
CBY-70-****	70						158	188.5	9.9
CBY-80-****	80						164.5	195	10.1

CBY系列双联齿轮油泵壳体采用高强度铝合金材料,内部结构采用浮动侧板、自动补偿间隙、径向平衡、DU自润滑等多项先进技术。它具有容积效率高、压力高、噪音低、抗震性强、寿命长等特点。广泛应用于叉车、装载机、挖掘机、起重机、压路机等工程机械及矿山、轻工、环卫、农机等行业。



型号说明 Model coding

CBY - * */* * - * * * *
① ② ③ ④⑤⑥⑦

① 产品代号 Product code
② 前泵公称排量 Front pump nominal displacement (mL/r)
③ 后泵公称排量 Rear pump nominal displacement (mL/r)
④ 安装形式 Mounting B:方形法兰 Square （止口Ø125）
B1:方形法兰 Square （止口Ø127） B2:方形法兰 Square （止口Ø100）
B3:方形法兰 Square （止口Ø101.6）
⑤ 油口形式 Joining port F: 法兰连接 Flange F1: 法兰连接 Flange
⑥ 轴伸形式 Shaft end H: 矩形花键 Rectangle spline
P:平键 Plain key
Ø:SAE花键 SAE spline
X:渐开线花键 Involute spline
⑦ 旋向 Rotation
L: 左旋 Left（逆时针 Counterclockwise）
R: 右旋 Right（顺时针 Clockwise, omitted 省略）

外形图 Outline Dimensions

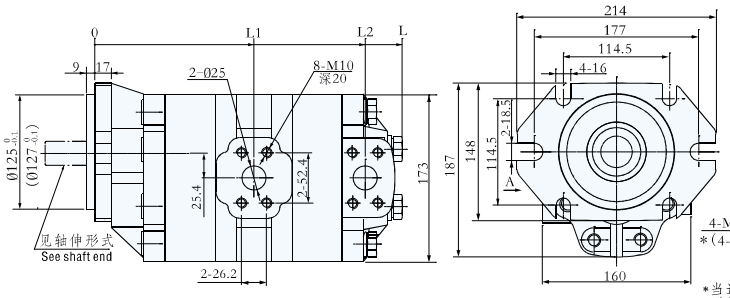

*当进油口安装孔螺纹为4-M14时,
型号为:CBY-**/**-*F1**。

* The model is CBY-**/**-*F1**
when inlet screw is 4-M14.

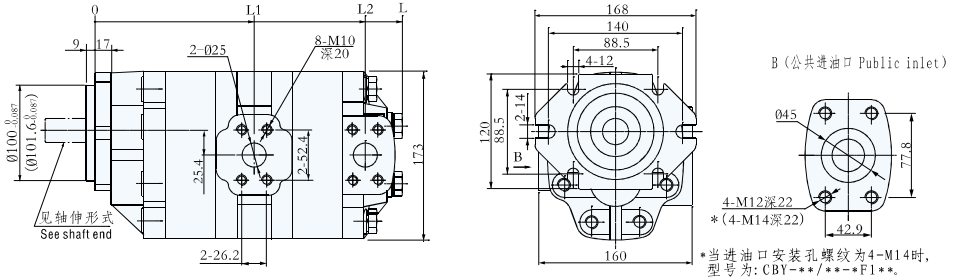

*当进油口安装孔螺纹为4-M14时,
型号为:CBY-**/**-*F1**。

* The model is CBY-**/**-*F1**
when inlet screw is 4-M14.

注：排量根据客户需求任意组合。
Remark: displacements can be arranged freely upon customers' request.

A

轴伸形式 Shaft end

平键(P) Plain key

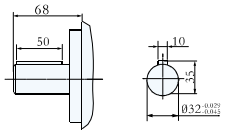

平键(P1) Plain key



平键(P2) Plain key

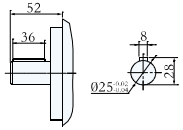

矩形花键 (H6) Rectangle spline

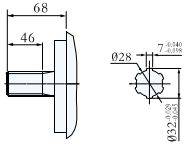

矩形花键 (H1) Rectangle spline

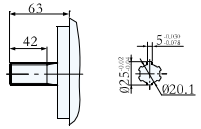

SAE 花键(Ø14) SAE spline

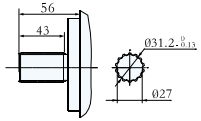

SAE花键参数 SAE Spec.	
齿数 Teeth	14
径节 Diameter pitch	12/24
压力角 Pressure Angle	30°

SAE 花键(Ø1) SAE spline

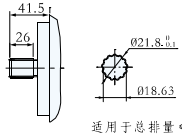

SAE花键参数 SAE Spec.	
齿数 Teeth	13
径节 Diameter pitch	16/32
压力角 Pressure Angle	30°

适用于总排量≤73 (ml/r)

Apply to total displacement ≤73 (ml/r)

渐开线花键(X15) Involute spline

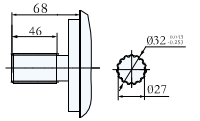

渐开线花键参数 Involute spline spec.	
齿数 Teeth	15
模数 Module	2
压力角 Pressure Angle	30°

渐开线花键(X1) Involute spline

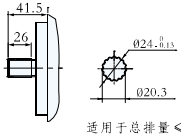

渐开线花键参数 Involute spline spec.	
齿数 Teeth	15
模数 Module	1.5
压力角 Pressure Angle	30°

适用于总排量≤73 (ml/r)

Apply to total displacement ≤73 (ml/r)

性能参数 Specification

型号 Model	公称排量 Nominal displacement (mL/r) 前泵/后泵 front pump/rear pump	压力 Prssure(Mpa) 前泵/后泵 front pump/rear pump 额定 Rated	最高 Max	转速 Speed (r/min) 优选转速 Optimum speed	转速范围 Speed range	容积效率 Volumetric efficiency (≥%) 前泵/后泵 front pump/rear pump	L1	L2	L	重量 Weight (kg)
CBY-32/20-****	32/20	20	25	1500~2000	800~2800	92	147	238.5	271	14.4
CBY-40/20-****	40/20						152.5	243.5	277	14.9
CBY-40/32-****	40/32							251	284.5	15.3
CBY-50/20-****	50/20						158.5	249.5	283	15.2
CBY-50/32-****	50/32							257	290	15.4
CBY-50/40-****	50/40							262.5	296	15.7
CBY-63/20-****	63/20						166.5	256.5	291.5	15.7
CBY-63/32-****	63/32							265	298	15.9
CBY-63/40-****	63/40							270.5	304	16.2
CBY-63/50-****	63/50							276.5	310	16.7
CBY-70/50-****	70/50						171	281	314	17.2

A

CBYW系列双联齿轮油泵壳体采用高强度铝合金材料,内部结构采用浮动侧板、自动补偿间隙，径向平衡、DU自润滑等多项先进技术。它具有容积效率高、压力高、噪音低、抗震性强、寿命长等特点。广泛应用于叉车、装载机、挖掘机、起重机、压路机等工程机械及矿山、轻工、环卫、农机等行业。

型号说明 Model coding

CBYW - ** / ** - **** (①②③④⑤⑥⑦)

① 产品代号 Product code

② 前泵公称排量 Front pump nominal displacement (mL/r)

③ 后泵公称排量 Rear pump nominal displacement (mL/r)

④ 安装形式 Mounting B2:方形法兰 Square (止口Ø100)
B3:方形法兰 Square (止口Ø101.6)

⑤ 油口形式 Joining port F: 法兰连接 Flange T:特殊联接 Special

⑥ 轴伸形式 Shaft end H6: 矩形花键 Rectangle spline
P2:平键 Plain key
Ø13:SAE花键 SAE spline
X15:渐开线花键 Involute spline

⑦ 旋向 Rotation
L: 左旋 Left (逆时针 Counterclockwise)
R: 右旋 Right (顺时针 Clockwise, omitted 省略)

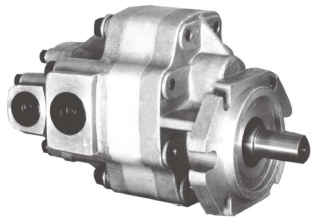

外形图 Outline Dimensions

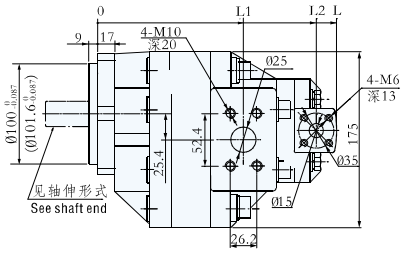

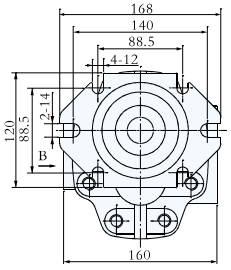

B (公共进油口 Public inlet)

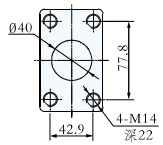

平键 Plain key

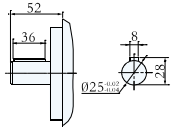

矩形花键 Rectangle spline

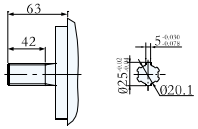

SAE 花键 SAE spline



SAE花键参数 SAE Spec.(Ø13)	
齿数 Teeth	13
径节 Diameter pitch	16/32
压力角 Pressure Angle	30°

特殊联接 Special link: T
出油口 Outlet

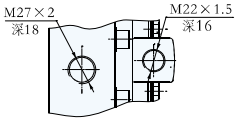

渐开线花键 Involute spline

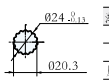

渐开线花键参数 Involute spline spec.(X15)	
齿数 Teeth	15
模数 Module	1.5
压力角 Pressure Angle	30°

性能参数 Specification

型号 Model	公称排量 Nominal displacement (mL/r) 前泵/后泵 front pump/rear pump	压力 Pressure (Mpa) 前泵/后泵 front pump/rear pump 额定 Rated	最高 Max	转速 Speed (r/min) 优选转速 Optimum speed	转速范围 Speed range	容积效率 Volumetric efficiency (≥%) 前泵/后泵 front pump/rear pump	L1	L2	L	重量 Weight (kg)
CBYW-32/06-****	32/06	20	25	1500~2000	800~3000	92	139.5	211	232	10.4
CBYW-32/08-****	32/08							214	235	10.6
CBYW-32/10-****	32/10							217	238	10.8
CBYW-40/06-****	40/06						145	216.5	238	11
CBYW-40/08-****	40/08							219.5	240	11.2
CBYW-40/10-****	40/10							222.5	243	11.5
CBYW-63/06-****	63/06						159	230.5	252	12.6
CBYW-63/08-****	63/08							233.5	255	12.8
CBYW-63/10-****	63/10							236.5	258	13

三联齿轮油泵 TRIPLE GEAR PUMP CBYLW

CBYLW 系列三联齿轮油泵壳体采用高强度铝合金材料,内部结构采用浮动侧板、轴向间隙自动补偿,径向平衡、DU自润滑等多项先进技术。它具有容积效率高、压力高、噪音低、抗震性强、寿命长等特点。广泛应用于叉车、装载机、挖掘机、起重机、压路机等工程机械及矿山、轻工、环卫、农机等行业。

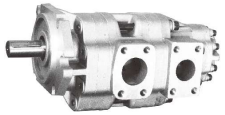

型号说明 Model coding

CBYLW—**/**/**—* * * *
① ② ③ ④ ⑤⑥⑦⑧

① 产品代号 Product code
② 前泵公称排量 Front pump nominal displacement (mL/r)
③ 中泵公称排量 Middle pump nominal displacement (mL/r)
④ 后泵公称排量 Rear pump nominal displacement (mL/r)
⑤ 安装形式 Mounting B:方形法兰 Oval(止口Ø125)
B1:方形法兰 Oval(止口Ø127)
⑥ 油口形式 Joining port F: 法兰连接 Flange
⑦ 轴伸形式 Shaft end P: 平键 Plain key
Ø14:SAE花键 SAE spline
H6:矩形花键 Rectangle spline
X15: 渐开线花键 Involute spline
⑧ 旋向 Rotation
L: 左旋 Left (逆时针 Counterclockwise)
R: 右旋 Right (顺时针 Clockwise, omitted 省略)

外形图 Outline Dimensions

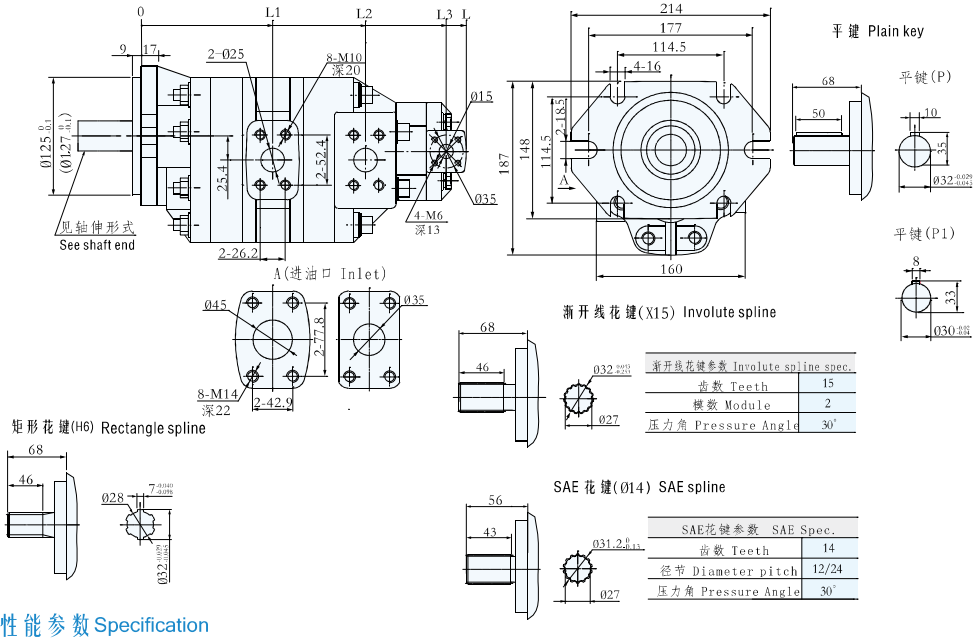

渐开线花键参数 Involute spline spec.

齿数 Teeth	15
模数 Module	2
压力角 Pressure Angle	30°

SAE花键参数 SAE Spec.

齿数 Teeth	14
径节 Diameter pitch	12/24
压力角 Pressure Angle	30°

性能参数 Specification

型号 Model	公称排量 Nominal displacement (mL/r) 前泵/中泵/后泵 front/middle/rear pump	压力 Pressure(Mpa) 前泵/中泵/后泵 front/middle/rear pump 额定 Rated	最高 Max	转速 Speed(r/min) 前泵/中泵/后泵 front/middle/rear pump 优选转速 Optimum speed	转速范围 Speed range	容积效率 Volumetric efficiency (≥%) 前泵/中泵/后泵 front/middle/rear pump	L1	L2	L3	L	重量 Weight (kg)
CBYLW-32/32/16-****	32/32/16	20	25	1500~2000	800~3000	92	147	253	338.5	360	17
CBYLW-40/32/10-****	40/32/10						152.5	258.3	336	357	17.3
CBYLW-40/40/10-****	40/40/10							263	340.5	362	17.6
CBYLW-50/32/08-****	50/32/08						158.5	264.5	339	360	17.5
CBYLW-63/40/08-****	63/40/08						166.5	278	352.5	374	18.5
CBYLW-63/40/06-****	63/40/06								349.5	370	18.3

CBHZ 系列齿轮油泵是一种环保型产品,壳体采用高强度球墨铸铁,内部结构采用轴向间隙浮动补偿、径向平衡、DU自润滑等多项先进技术。它具有容积效率高、压力高、噪音低、抗震性强、寿命长等特点。广泛应用于叉车、装载机、挖掘机、起重机、压路机等工程机械及矿山、轻工、环卫、农机等行业。成为各类环保型主机的首选配套产品。



型号说明 Model coding

CBHZ — F **—A L * *
① ② ③ ④⑤⑥⑦

① 产品代号 Product code
② 压力等级 Pressure grade F:20MPa
③ 公称排量 Nominal displacement (mL/r)
④ 安装形式 Mounting A: 菱形法兰 Oval
⑤ 油口形式 Joining port L:螺纹联接 Screw
⑥ 轴伸形式 Shaft end P:平键 Plain key
Ø10:SAE花键 SAE spline
H:矩形花键 Rectangle spline
X12:渐开线花键 Involute spline
⑦ 旋向 Rotation
L: 左旋 Left (逆时针 Counterclockwise)
R: 右旋 Right (顺时针 Clockwise, omitted 省略)

外形图 Outline Dimensions

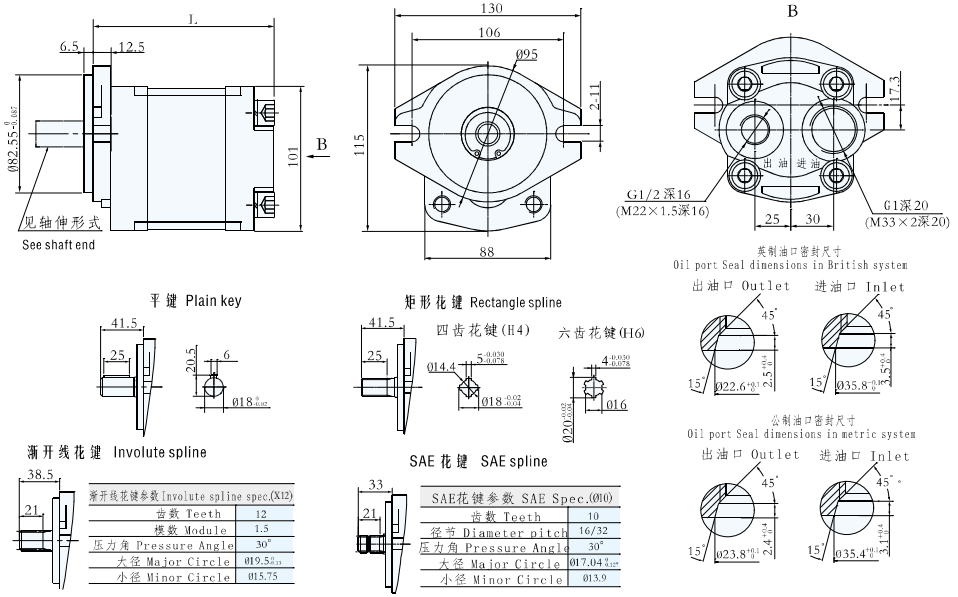

渐开线花键参数 Involute spline spec.(X12)

齿数 Teeth	12
模数 Module	1.5
压力角 Pressure Angle	30°
大径 Major Circle	Ø19.5 0 -0.13
小径 Minor Circle	Ø15.75

SAE花键参数 SAE Spec.(Ø10)

齿数 Teeth	10
径节 Diameter pitch	16/32
压力角 Pressure Angle	30°
大径 Major Circle	Ø17.04 0 -0.13
小径 Minor Circle	Ø13.9

性能参数 Specification

注：进出油口为公制螺纹的产品型号为CBHZG-F**-AL**。
Remark: the model is CBHZG-F**-AL** when the inlet and outlet are metric threads.

型号 Model	公称排量 Nominal displacement (mL/r)	压力 Pressure(Mpa) 额定 Rated	最高 Max	转速 Speed (r/min) 优选转速 Optimum speed	转速范围 Speed range	容积效率 Volumetric efficiency (≥%)	L	重量 Weight (kg)
CBHZ-F23-AL**	23	20	25	1500~2500	800~3000	92	117.5	4.1
CBHZ-F25-AL**	25						120.5	4.3
CBHZ-F28-AL**	28						124.5	4.6
CBHZ-F30-AL**	30						126.5	4.8
CBHZ-F32-AL**	32						128.5	5.0
CBHZ-F36-AL**	36						133.5	5.4

齿轮油泵 GEAR PUMP CBHZA

CBHZA 系列齿轮油泵是一种环保型产品,壳体采用高强度球墨铸铁，内部结构采用轴向间隙浮动补偿、径向平衡、DU自润滑等多项先进技术。它具有容积效率高、压力高、噪音低、抗震性强、寿命长等特点。广泛应用于叉车、装载机、挖掘机、起重机、压路机等工程机械及矿山、轻工、环卫、农机等行业。成为各类环保型主机的首选配套产品。



型号说明 Model coding

CBHZA— F**—A L Ø10*
① ②③ ④⑤ ⑥⑦

①产品代号 Product code
②压力等级 Pressure grade F:20MPa
③公称排量 Nominal displacement (mL/r)
④安装形式 Mounting A:菱形法兰 Oval
⑤油口形式 Joining port L:螺纹联接 Screw
⑥轴伸形式 Shaft end Ø10:SAE 花键 SAE spline
⑦旋 向 Rotation
L:左旋 Left(逆时针 Counterclockwise)
R:右旋 Right(顺时针 Clockwise is omitted)(省略)

B

外形图 Outline Dimensions

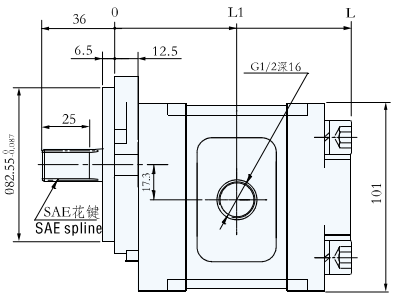

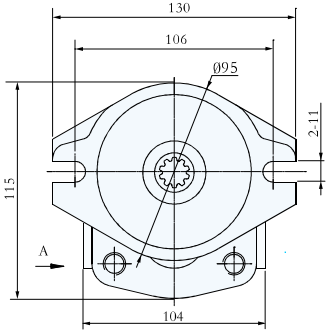

SAE 花键 SAE spline

SAE花键参数 SAE Spec.(Ø10)	
齿数 Teeth	10
径节 Diameter pitch	16/32
压力角 Pressure Angle	30°
大径 Major Circle	Ø17.04
小径 Minor Circle	Ø13.8

A(进油口 Inlet)

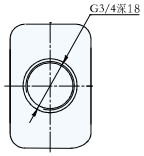

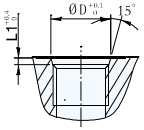

螺纹尺寸 Thread size	G3/4	G1/2
D	29.8	22.6
L1	3.5	2.5

性能参数 Specification

图示旋向：右旋
Rotation showed in above: clockwise

型号 Model	公称排量 Nominal displacement (mL/r)	压力 Pressure(Mpa) 额定 Rated	压力 Pressure(Mpa) 最高 Max	转速 Speed (r/min) 优选转速 Optimum speed	转速 Speed (r/min) 转速范围 Speed range	容积效率 Volumetric efficiency (≥%)	L1	L	重量 Weight (kg)
CBHZA-F36-ALØ10*	36	20	25	1500~2500	800~3000	92	68.5	133	5.4
CBHZA-F32-ALØ10*	32						66	128	5.0
CBHZA-F28-ALØ10*	28						64	124	4.6
CBHZA-F25-ALØ10*	25						62	120	4.3
CBHZA-F23-ALØ10*	23						60.5	117	4.1

CBHY 系列双联齿轮油泵前壳体采用高强度铸铁材料,使其承载力极强，后壳体采用高强度铝合金材料，外观精巧，性能可靠，内部结构采用轴向间隙浮动补偿、径向平衡、DU自润滑等多项先进技术。它具有容积效率高、压力高、噪音低、抗震性强、寿命长等特点.广泛应用于叉车、装载机、挖掘机、起重机、压路机等工程机械及矿山、轻工、环卫、农机等行业。



型号说明 Model coding

CBHY— G**/F**—A T Ø13*
① ②③ ②④ ⑤⑥ ⑦ ⑧

① 产品代号 Product code
② 压力等级 Pressure grade F:20MPa G:25MPa
③ 前泵公称排量 Front pump nominal displacement (mL/r)
④ 后泵公称排量 Rear pump nominal displacement (mL/r)
⑤ 安装形式 Mounting A:菱形法兰 Oval
⑥ 油口形式 Joining port T:特殊联接 Special
⑦ 轴伸形式 Shaft end Ø13:SAE花键 SAE spline
⑧ 旋向 Rotation
L:左旋 Left (逆时针 Counterclockwise)
R:右旋 Right (顺时针 Clockwise, omitted 省略)

B

外形图 Outline Dimensions

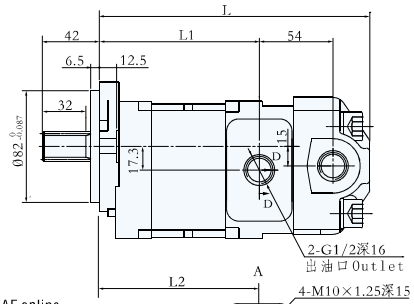

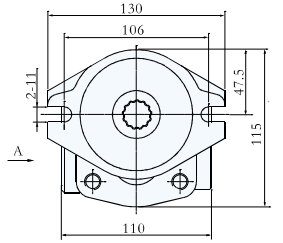

SAE 花键 SAE spline

SAE花键参数 SAE Spec.(Ø13)	
径节 Diameter pitch	16/32
齿数 Teeth	13
压力角 Pressure Angle	30°
大径 Major Circle	Ø21.8
小径 Minor Circle	Ø18.63

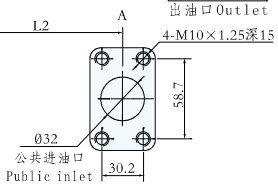

D-D放大 Amplify

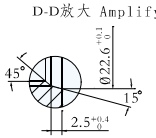

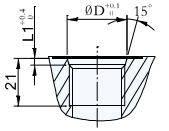

螺纹尺寸 Thread size	G3/4
D	29.8
L1	3.5

性能参数 Specification

注：前泵出油口为G3/4的产品型号为CBHYA-G**/F**-ATØ13*
Remark: the model is CBHYA-G**/F**-ATØ* when front pump outlet is G3/4.

型号 Model	公称排量 Nominal displacement (mL/r) 前泵/后泵 front pump/rear pump	压力 Pressure(Mpa) 前泵/后泵 front pump/rear pump 额定 Rated	压力 Pressure(Mpa) 前泵/后泵 front pump/rear pump 最高 Max	转速 Speed (r/min) 优选转速 Optimum speed	转速 Speed (r/min) 转速范围 Speed range	容积效率 Volumetric efficiency (≥%) 前泵/后泵 front pump/rear pump	L1	L2	L	重量 Weight (kg)
CBHY-G36/F3.5-ATØ13*	36/3.5	25/20	28/25	1500-2500	800-3000	92/85	123	123	205	6.8
CBHY-G36/F4.5-ATØ13*	36/4.5					92/90			208	7.0
CBHY-G32/F3.5-ATØ13*	32/3.5					92/85	118	118	200	6.5
CBHY-G32/F4.5-ATØ13*	32/4.5					92/90			203	6.7
CBHY-G30/F3.5-ATØ13*	30/3.5					92/85	116	116	198	6.1
CBHY-G30/F4.5-ATØ13*	30/4.5					92/90			201	6.4
CBHY-G28/F3.5-ATØ13*	28/3.5					92/85	114	114	196	6.1
CBHY-G28/F4.5-ATØ13*	28/4.5					92/90			199	6.2
CBHY-G25/F3.5-ATØ13*	25/3.5					92/85	110	110	192	5.8
CBHY-G25/F4.5-ATØ13*	25/4.5					92/90			195	5.9

CBTJ 系列齿轮油泵壳体采用高强度铸铁材料,内部结构采用浮动侧板，轴向间隙自动补偿、径向平衡、DU自润滑等多项先进技术。它具有容积效率高、压力高、噪音低、抗震性强、寿命长等特点。广泛应用于叉车、装载机、挖掘机、起重机、压路机等工程机械及矿山、轻工、环卫、农机等行业。



型号说明 Model coding

CBTJ － G ＊＊－ ＊＊ ＊ ＊
① ② ③ ④⑤ ⑥ ⑦

① 产品代号 Product code
② 压力等级 Pressure grade G: 25MPa
③ 公称排量 Nominal displacement (mL/r)
④ 安装形式 Mounting A: 菱形法兰 Oval (止口Ø82.55)
A1: 菱形法兰 Oval (止口Ø80)
⑤ 油口形式 Joining port F: 法兰联接 Flange
L: 螺纹联接 Screw
⑥ 轴伸形式 Shaft end 0: SAE 花键 SAE spline
⑦ 旋 向 Rotation
L: 左旋 Left (逆时针 Counterclockwise)
R: 右旋 Right (顺时针 clockwise is omitted)(省略)

B

外形图 Outline Dimensions

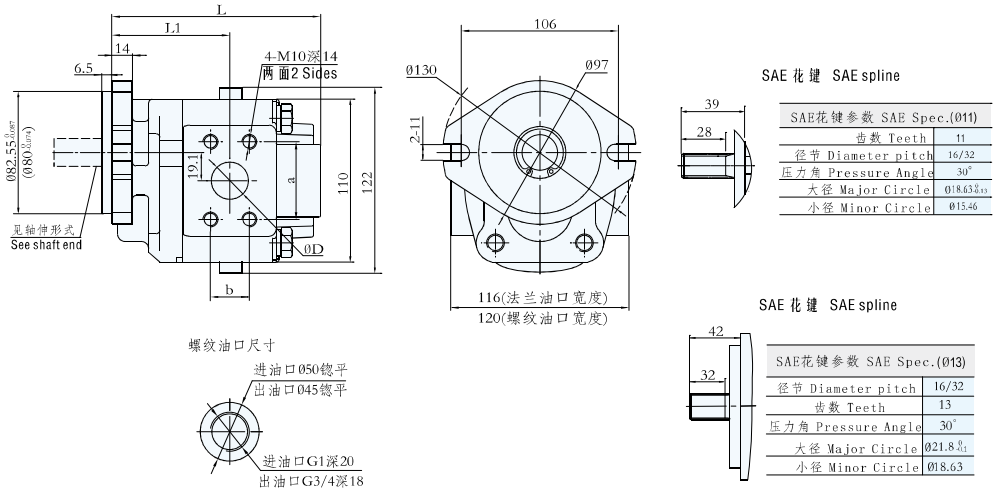

性能参数 Specification

型号 Model	公称排量 Nominal displacement (mL/r)	压力 Pressure(Mpa) 额定 Rated	压力 Pressure(Mpa) 最高 Max	转速 Speed (r/min) 优选转速 Optimum speed	转速 Speed (r/min) 转速范围 Speed range	容积效率 Volumetric efficiency (≥%)	法兰联接 Flange D 进油口 Inlet	法兰联接 Flange D 出油口 Outlet	法兰联接 Flange a×b 进油口 Inlet	法兰联接 Flange a×b 出油口 Outlet	L1	L	重量 Weight (kg)
CBTJ-G16-****	16	25	28	1500~2500	800~3000	92	23	20	47.6×22.2	47.6×22.2	74	129.5	7.6
CBTJ-G20-****	20						25		52.4×26.2		77	134.5	7.9
CBTJ-G25-****	25										80	141	8.5
CBTJ-G30-****	30										83	147	8.9
CBTJ-G32-****	32										84	149	9.1
CBTJ-G40-****	40										89	159	9.5

CBTJQ 系列齿轮油泵壳体采用高强度铸铁材料,内部结构采用浮动侧板，轴向间隙自动补偿、径向平衡、DU自润滑等多项先进技术。它具有容积效率高、压力高、噪音低、抗震性强、寿命长等特点。广泛应用于叉车、装载机、挖掘机、起重机、压路机等工程机械及矿山、轻工、环卫、农机等行业。



型号说明 Model coding

CBTJQ － G ＊＊－ ＊＊ ＊ ＊
① ② ③ ④⑤ ⑥ ⑦

① 产品代号 Product code
② 压力等级 Pressure grade G: 25MPa
③ 公称排量 Nominal displacement (mL/r)
④ 安装形式 Mounting A: 菱形法兰 Oval (止口Ø100)
A1: 菱形法兰 Oval (止口Ø101.6)
⑤ 油口形式 Joining port F: 法兰联接 Flange
L: 螺纹联接 Screw
⑥ 轴伸形式 Shaft end Ø13: SAE 花键 SAE spline
⑦ 旋 向 Rotation
L: 左旋 Left (逆时针 Counterclockwise)
R: 右旋 Right (顺时针 clockwise is omitted)(省略)

B

外形图 Outline Dimensions

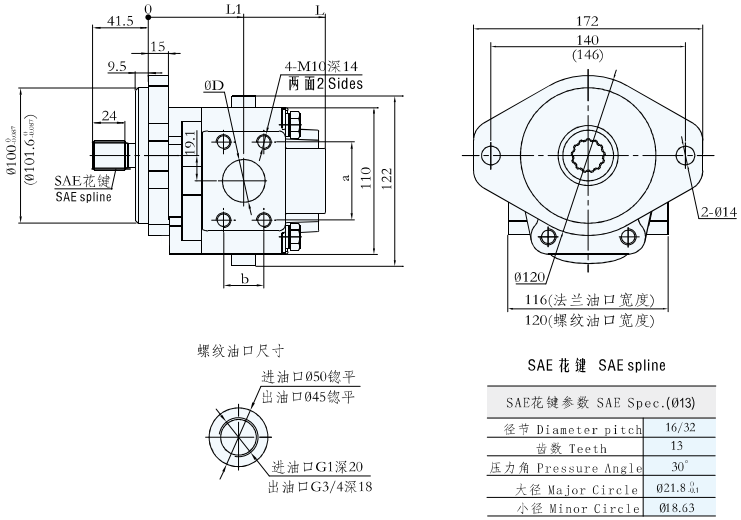

性能参数 Specification

型号 Model	公称排量 Nominal displacement (mL/r)	压力 Pressure(Mpa) 额定 Rated	压力 Pressure(Mpa) 最高 Max	转速 Speed (r/min) 优选转速 Optimum speed	转速 Speed (r/min) 转速范围 Speed range	容积效率 Volumetric efficiency (≥%)	法兰联接 Flange D 进油口 Inlet	法兰联接 Flange D 出油口 Outlet	法兰联接 Flange a×b 进油口 Inlet	法兰联接 Flange a×b 出油口 Outlet	L1	L	重量 Weight (kg)
CBTJQ-G10-****	10	25	28	1500~2500	800~3000	92	23	20	47.6×22.2	47.6×22.2	58.3	106	8.3
CBTJQ-G16-****	16										62	113.5	8.8
CBTJQ-G20-****	20						25		52.4×26.2		64.5	118.5	9
CBTJQ-G25-****	25										67.8	125	9.4
CBTJQ-G30-****	30										70.8	131	9.8
CBTJQ-G32-****	32										71.8	133	10
CBTJQ-G40-****	40										80.8	151	10.5



CBTLJ 系列双联齿轮油泵壳体采用高强度铸铁材料,内部结构采用浮动侧板，轴向间隙自动补偿、径向平衡、DU自润滑等多项先进技术。它具有容积效率高、压力高、噪音低、抗震性强、寿命长等特点。广泛应用于叉车、装载机、挖掘机、起重机、压路机等工程机械及矿山、轻工、环卫、农机等行业。

型号说明 Model coding

CBTLJ-G** /G **-* * * *
① ②③ ②④ ⑤⑥⑦⑧

① 产品代号 Product code
② 压力等级 Pressure grade G: 25MPa
③ 前泵公称排量 Front pump nominal displacement (mL/r)
④ 后泵公称排量 Rear pump nominal displacement (mL/r)
⑤ 安装形式 Mounting A: 菱形法兰 Oval (止口Ø82.55)
A1: 菱形法兰 Oval (止口Ø80)
⑥ 油口形式 Joining port F: 法兰联接 Flange
⑦ 轴伸形式 Shaft end Ø: SAE 花键 SAE spline
⑧ 旋 向 Rotation
L: 左旋 Left (逆时针 Counterclockwise)
R: 右旋 Right (顺时针 clockwise is omitted)(省略)

B

外形图 Outline Dimensions

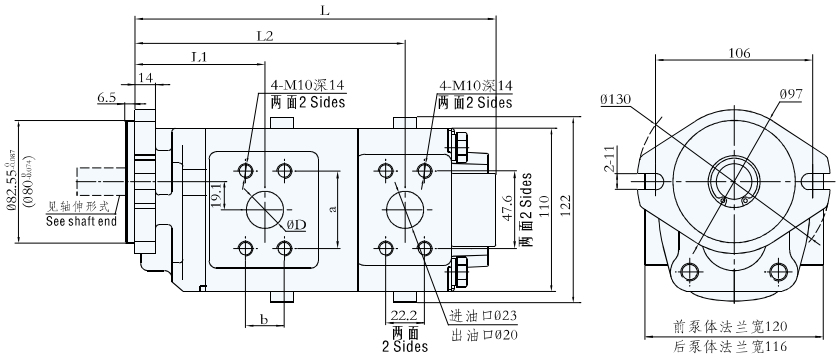

SAE 花键 SAE spline

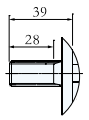

SAE花键参数 SAE Spec.(011)	
齿数 Teeth	11
径节 Diameter pitch	16/32
压力角 Pressure Angle	30°
大径 Major Circle	Ø18.63
小径 Minor Circle	Ø15.46

SAE 花键 SAE spline

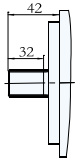

SAE花键参数 SAE Spec.(013)	
径节 Diameter pitch	16/32
齿数 Teeth	13
压力角 Pressure Angle	30°
大径 Major Circle	Ø21.8
小径 Minor Circle	Ø18.63

性能参数 Specification

型号 Model	公称排量 Nominal displacement (mL/r)	压力 Pressure (Mpa) 额定 Rated	压力 Pressure (Mpa) 最高 Max	转速 Speed (r/min) 优选转速 Optimum speed	转速 Speed (r/min) 转速范围 Speed range	容积效率 Volumetric efficiency (≥%)	前泵 front pump D 进油口 Inlet	前泵 front pump D 出油口 Outlet	前泵 front pump a×b 进油口 Inlet	前泵 front pump a×b 出油口 Outlet	L1	L2	L	重量 Weight (kg)
CBTLJ-G16/G10-****	16/10	25	28	1500~2500	800~3000	92	23	20	47.6×22.2	47.6×22.2	74	167	219	13.4
CBTLJ-G20/G10-****	20/10						25		52.4×26.2		79	172	224	14.5
CBTLJ-G20/G16-****	20/16											176	231.5	15.2
CBTLJ-G25/G16-****	25/16										85	182.5	238	15.9
CBTLJ-G32/G16-****	32/16						32	25	58.7×30.2	52.4×26.2	93	190.5	246	16.7

CBTLJQ 系列双联齿轮油泵壳体采用高强度铸铁材料,内部结构采用浮动侧板，轴向间隙自动补偿、径向平衡、DU自润滑等多项先进技术。它具有容积效率高、压力高、噪音低、抗震性强、寿命长等特点。广泛应用于叉车、装载机、挖掘机、起重机、压路机等工程机械及矿山、轻工、环卫、农机等行业。



型号说明 Model coding

CBTLJQ-G** /G **-* * * *
① ②③ ②④ ⑤⑥⑦⑧

① 产品代号 Product code
② 压力等级 Pressure grade G: 25MPa
③ 前泵公称排量 Front pump nominal displacement (mL/r)
④ 后泵公称排量 Rear pump nominal displacement (mL/r)
⑤ 安装形式 Mounting A: 菱形法兰 Oval (止口Ø100)
A1: 菱形法兰 Oval (止口Ø101.6)
⑥ 油口形式 Joining port F: 法兰联接 Flange
⑦ 轴伸形式 Shaft end Ø13: SAE 花键 SAE spline
⑧ 旋 向 Rotation
L: 左旋 Left (逆时针 Counterclockwise)
R: 右旋 Right (顺时针 clockwise is omitted)(省略)

B

外形图 Outline Dimensions

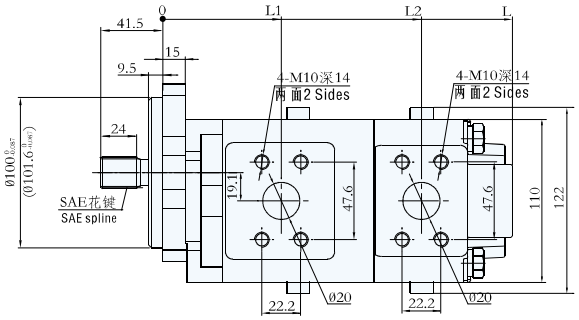

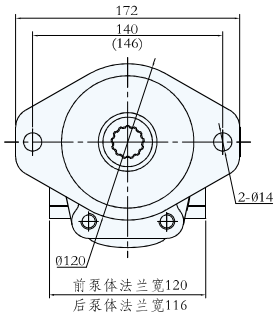

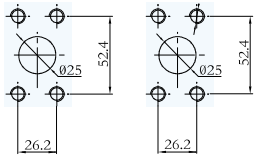

SAE 花键 SAE spline

SAE花键参数 SAE Spec.(013)	
径节 Diameter pitch	16/32
齿数 Teeth	13
压力角 Pressure Angle	30°
大径 Major Circle	Ø21.8
小径 Minor Circle	Ø18.63

性能参数 Specification

型号 Model	公称排量 Nominal displacement (mL/r)	压力 Pressure (Mpa) 额定 Rated	压力 Pressure (Mpa) 最高 Max	转速 Speed (r/min) 优选转速 Optimum speed	转速 Speed (r/min) 转速范围 Speed range	容积效率 Volumetric efficiency (≥%)	L1	L2	L	重量 Weight (kg)
CBTLJQ-G16/G16-****	16/16	25	28	1500~2500	800~3000	92	72	163	218	14.6
CBTLJQ-G20/G16-****	20/16						74	168	223	14.9
CBTLJQ-G32/G25-****	32/25						83	188	250	16.3

CBNJ 系列齿轮油泵壳体采用高强度铸铁材料,内部结构采用轴向间隙浮动补偿、径向平衡、DU自润滑等多项先进技术。它具有容积效率高、压力高、噪音低、抗震性强、寿命长等特点。广泛应用于叉车、装载机、挖掘机、起重机、压路机等工程机械及矿山、轻工、环卫、农机等行业。



型号说明 Model coding

CBNJ - G 5 ** - B * * *
① ②③④ ⑤⑥⑦⑧

①产品代号 Product code
②压力等级 Pressure grade G:25MPa
③产品系列 Product series 5
④公称排量 Nominal displacement (mL/r)
⑤安装形式 Mounting B:方形法兰 Square
⑥油口形式 Joining port F:法兰联接 Flange
L1:螺纹联接 Screw
⑦轴伸形式 Shaft end P:平键 Plain key
H6a:矩形花键 Rectangle spline
⑧旋 向 Rotation
L:左旋 Left(逆时针 Counterclockwise)
R:右旋 Right(顺时针 Clockwise is omitted)(省略)

B

外形图 Outline Dimensions

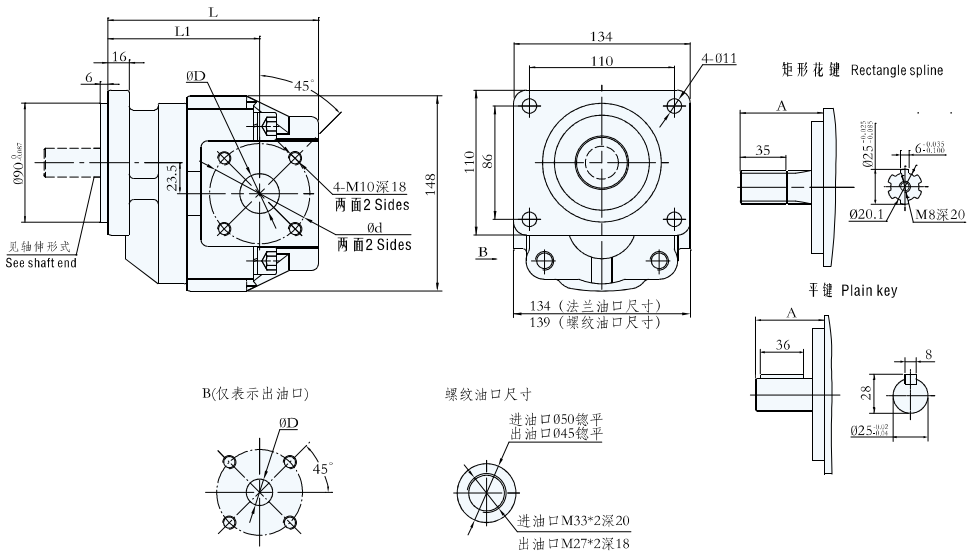

性能参数 Specification

型 号 Model	公称排量 Nominal displacement (mL/r)	压力 Pressure(Mpa) 额定 Rated	压力 Pressure(Mpa) 最高 Max	转速 Speed (r/min) 优选转速 Optimum speed	转速 Speed (r/min) 转速范围 Speed range	容积效率 Volumetric efficiency (≥%)	A	d	法兰连接 Flange D 进油口 Inlet	法兰连接 Flange D 出油口 Outlet	L1	L	重量 Weight (kg)
CBNJ-G525-B***	25	25	28	1500~2500	800~3000	90	48	65	25	20	97.5	135	10.1
CBNJ-G532-B***	32										100	139.5	13.1
CBNJ-G540-B***	40					91	51	76	30		102.5	144.5	13.6
CBNJ-G550-B***	50									25	106.5	151	14
CBNJ-G563-B***	63										115	159.5	15

CBNJZ 系列齿轮油泵壳体采用高强度铸铁材料,内部结构采用轴向间隙浮动补偿、径向平衡、DU自润滑等多项先进技术。它具有容积效率高、压力高、噪音低、抗震性强、寿命长等特点.广泛应用于叉车、装载机、挖掘机、起重机、压路机等工程机械及矿山、轻工、环卫、农机等行业。



型号说明 Model coding

CBNJZ - G 5 ** - B L * *
① ②③④ ⑤⑥⑦⑧

①产品代号 Product code
②压力等级 Pressure grade G:25MPa
③产品系列 Product series 5
④公称排量 Nominal displacement (mL/r)
⑤安装形式 Mounting B:方形法兰 Square
⑥油口形式 Joining port L:螺纹联接 Screw
⑦轴伸形式 Shaft end H6a:矩形花键 rectangle spline
P:平键 Plain key
⑧旋 向 Rotation L:左旋 Left(逆时针 Counterclockwise)
R:右旋 Right(顺时针 Clockwise is omitted)(省略)

B

外形图 Outline Dimensions

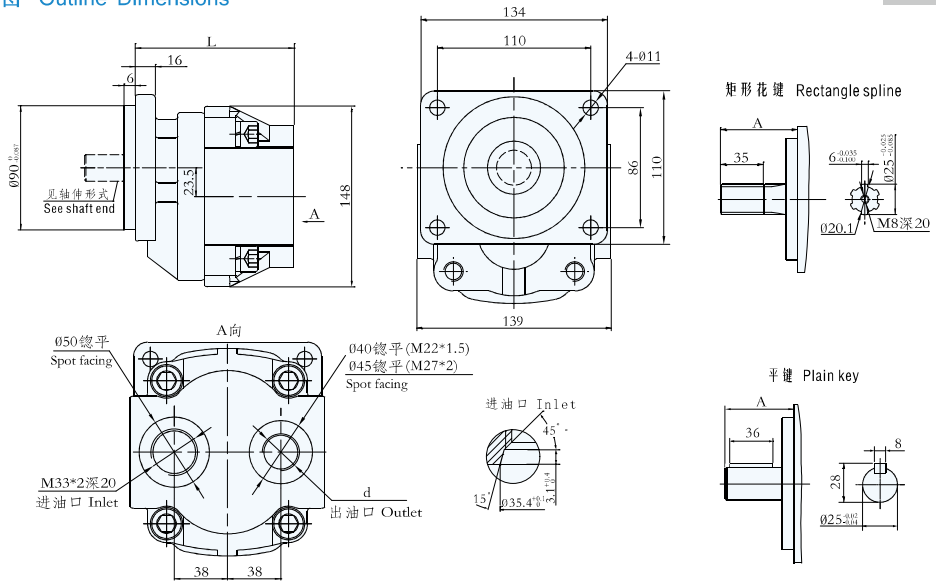

性能参数 Specification

型 号 Model	公称排量 displacement (ml/r)	压力 Pressure(Mpa) 额定 Rated	压力 Pressure(Mpa) 最高 Max	转速 Speed(r/min) 优选转速 Optimum speed	转速 Speed(r/min) 转速范围 Speed range	容积效率 Volumetric efficiency (≥%)	d	A	L	重量 Weight (kg)
CBNJZ-G525-BL**	25	25	28	1500~2500	800~3000	90	M22*1.5 深16	48	133	10.1
CBNJZ-G532-BL**	32								137	13.1
CBNJZ-G540-BL**	40					91	M27*2 深18	51	142	13.6
CBNJZ-G550-BL**	50								149	14
CBNJZ-G563-BL**	63								157	15

双联齿轮油泵 DOUBLE GEAR PUMP CBNLJ



CBNLJ 系列双联齿轮油泵壳体采用高强度铸铁材料,内部结构采用轴向间隙浮动补偿、径向平衡、DU自润滑等多项先进技术。它具有容积效率高、压力高、噪音低、抗震性强、寿命长等特点.广泛应用于叉车、装载机、挖掘机、起重机、压路机等工程机械及矿山、轻工、环卫、农机等行业。

型号说明 Model coding

CBNLJ-G 5**/G 5**-B*** (① ②③④ ②③⑤ ⑥⑦⑧⑨)

①产品代号 Product code
②压力等级 Pressure grade G:25MPa
③产品系列 Product series 5/5
④前泵公称排量 Front pump nominal displacement (mL/r)
⑤后泵公称排量 Rear pump nominal displacement (mL/r)
⑥安装形式 Mounting B:方形法兰 Square
⑦油口形式 Joining port F:法兰联接 Flange
L:螺纹联接 Screw
⑧轴伸形式 Shaft end H6a:矩形花键 rectangle spline
P:平键 Plain key
⑨旋 向 Rotation L:左旋 Left(逆时针 Counterclockwise)
R:右旋 Right(顺时针 Clockwise is omitted)(省略)

B

外形图 Outline Dimensions

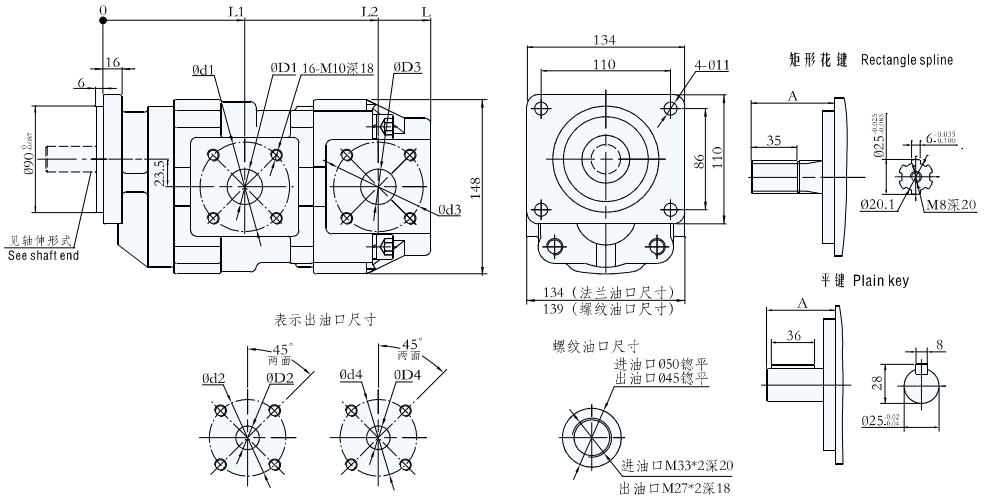

性能参数 Specification

型号 Model	公称排量 Nominal displacement (mL/r)	压力 Prssure (Mpa) 额定 Rated	压力 Prssure (Mpa) 最高 Max	转速 Speed (r/min) 优选转速 Optimum speed	转速 Speed (r/min) 转速范围 Speed range	容积效率 Volumetric efficiency (≥%)	L1	L2	L	A	法兰连接 Flange 进油口 Inlet D1	d1	D3	d3	出油口 Outlet D2	d2	D4	d4	重量 Weight (kg)
CBNLJ-G532/G532-B***	32/32	25	28	1500~2500	800~3000	92	103.5	199	238.5	48	30	65	30	65	20	65	20	65	21.9
CBNLJ-G540/G532-B***	40/32						106	204	243.5	51		76		76	25	76		76	23
CBNLJ-G550/G540-B***	50/40						112	213	255										24.6
CBNLJ-G563/G532-B***	63/32						120.5	219	258.5					65				65	25.8

CBQJ 系列齿轮油泵壳体采用高强度铸铁材料,内部结构采用轴向间隙浮动补偿、径向平衡、DU自润滑等多项先进技术。它具有容积效率高、压力高、噪音低、抗震性强、寿命长等特点.广泛应用于叉车、装载机、挖掘机、起重机、压路机等工程机械及矿山、轻工、环卫、农机等行业。



型号说明 Model coding

CBQJ - G 5 ** - * * * * (① ②③④ ⑤⑥⑦⑧)

①产品代号 Product code
②压力等级 Pressure grade G:25MPa
③产品系列 Product series 5
④公称排量 Nominal displacement (mL/r)
⑤安装形式 Mounting A:菱形法兰 Oval (止口Ø100)
A1:菱形法兰 Oval (止口Ø101.6)
⑥油口形式 Joining port L:螺纹联接 Screw
F1:法兰联接 Flange
⑦轴伸形式 Shaft end Ø:SAE花键 SAE spline P:平键 Plain key
H6:矩形花键 rectangle spline
⑧旋 向 Rotation L:左旋 Left(逆时针 Counterclockwise)
R:右旋 Right(顺时针 Clockwise is omitted)(省略)

B

外形图 Outline Dimensions

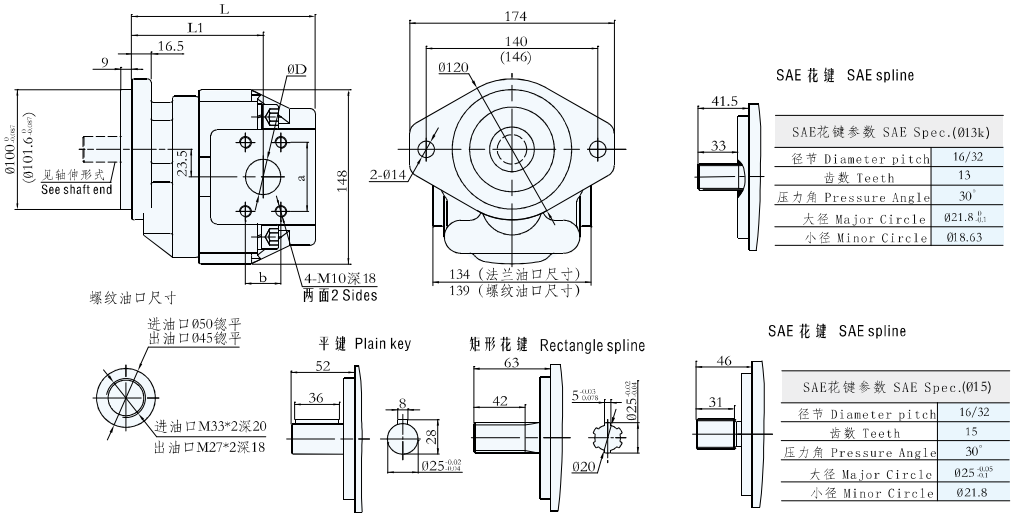

性能参数 Specification

注：当进出油口法兰为57.2*26时，型号为：CBQJ-G5** - AF7**(A为止口Ø100的菱形前盖)

型号 Model	公称排量 displacement (ml/r)	压力 Pressure(Mpa) 额定 Rated	压力 Pressure(Mpa) 最高 Max	转速 Speed(r/min) 优选转速 Optimum speed	转速 Speed(r/min) 转速范围 Speed range	容积效率 Volumetric efficiency (≥%)	法兰连接Flange 进油口 Inlet D	进油口 Inlet a*b	出油口 Outlet D	出油口 Outlet a*b	L1	L	重量 Weight (kg)
CBQJ-G525-****	25	25	28	1500~2500	800~3000	92	25	52.4*26.2	20	47.6*22.2	95	132	10
CBQJ-G532-****	32										97	137	13
CBQJ-G540-****	40						32	58.7*30.2	25	52.4*26.2	100	142	13.5
CBQJ-G550-****	50										104	148	13.9
CBQJ-G563-****	63										112	157	14.9

双联齿轮油泵 DOUBLE GEAR PUMP — CBQLJ



CBQLJ5/* 系列双联齿轮油泵壳体采用高强度铸铁材料,内部结构采用轴向间隙浮动补偿、径向平衡、DU自润滑等多项先进技术。它具有容积效率高、压力高、噪音低、抗震性强、寿命长等特点,广泛应用于叉车、装载机、挖掘机、起重机、压路机等工程机械及矿山、轻工、环卫、农机等行业。

型号说明 Model coding

CBQLJ-G 5 **/G ***-* * * * *
① ②③④ ②③⑤ ⑥⑦⑧⑨

①产品代号 Product code
②压力等级 Pressure grade G:25MPa
③产品系列 Product series 5/*
④前泵公称排量 Front pump nominal displacement (mL/r)
⑤后泵公称排量 Rear pump nominal displacement (mL/r)
⑥安装形式 Mounting A:菱形法兰 Oval (止口Ø100)
A1:菱形法兰 Oval (止口Ø101.6)
⑦油口形式 Joining port L:螺纹联接 Screw
F1:法兰联接 Flange
⑧轴伸形式 Shaft end Ø:SAE花键 SAE spline P:平键 Plain key
H6:矩形花键 rectangle spline
⑨旋 向 Rotation L:左旋 Left(逆时针 Counterclockwise)
R:右旋 Right(顺时针 Clockwise is omitted)(省略)

B

外形图 Outline Dimensions

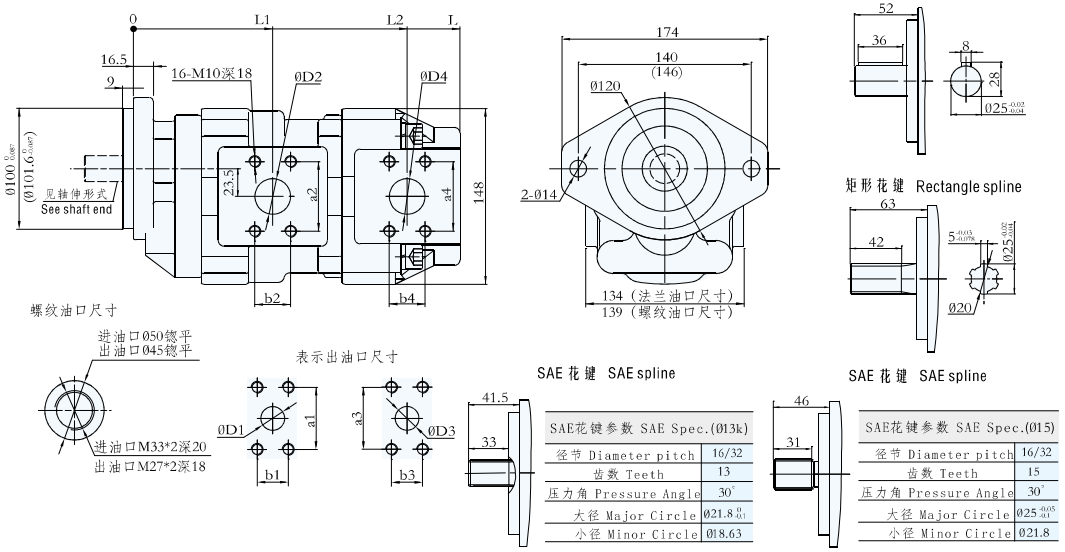

SAE花键参数 SAE Spec.(Ø13k)	
径节 Diameter pitch	16/32
齿数 Teeth	13
压力角 Pressure Angle	30°
大径 Major Circle	Ø21.8 0 -0.1
小径 Minor Circle	Ø18.63

SAE花键参数 SAE Spec.(Ø15)	
径节 Diameter pitch	16/32
齿数 Teeth	15
压力角 Pressure Angle	30°
大径 Major Circle	Ø25 -0.05 -0.1
小径 Minor Circle	Ø21.8

性能参数 Specification

注：当进出油口法兰为57.2*26时，型号为：CBQLJ-G5**/G*** - AF**(A为止口Ø100的菱形前盖)

型号 Model	公称排量 Nominal displacement (mL/r)	压力 Pressure(Mpa) 额定 Rated	压力 Pressure(Mpa) 最高 Max	转速 Speed (r/min) 优选转速 Optimum speed	转速 Speed (r/min) 转速范围 Speed range	容积效率 Volumetric efficiency (≥%)	前泵 front pump 进油口 Inlet D1	前泵 front pump 进油口 Inlet a1*b1	前泵 front pump 出油口 Outlet D2	前泵 front pump 出油口 Outlet a2*b2	后泵 rear pump 进油口 Inlet D3	后泵 rear pump 进油口 Inlet a3*b3	后泵 rear pump 出油口 Outlet D4	后泵 rear pump 出油口 Outlet a4*b4	L1	L2	L	重量 Weight (kg)
CBQLJ-G563/G525-****	63/25	25	28	1500~2500	800~3000	92	32	58.7*30.2	25	52.4*26.2	25	52.4*26.2	20	47.6*22.2	118	214	251	23.7
CBQLJ-G550/G532-****	50/32														109	207	247	22.9
CBQLJ-G563/G410-****	63/10														118	210	243	21.8
CBQLJ-G550/G420-****	50/20														109	209	247	22.4
CBQLJ-G540/G420-****	40/20														103	202	241	22
CBQLJ-G540/G416-****	40/16														103	198	236	21.5
CBQLJ-G532/G532-****	32/32						25	52.4*26.2	20	47.6*22.2					101	196	236	21.8
CBQLJ-G532/G525-****	32/25														101	194	231	21.3
CBQLJ-G550/G550-****	50/50						32	58.7*30.2	25	52.4*26.2	32	58.7*30.2	25	52.4*26.2	109	214	259	24

CBQJZ 系列双联齿轮油泵壳体采用高强度铸铁材料,内部结构采用轴向间隙浮动补偿、径向平衡、DU自润滑等多项先进技术。它具有容积效率高、压力高、噪音低、抗震性强、寿命长等特点,广泛应用于叉车、装载机、挖掘机、起重机、压路机等工程机械及矿山、轻工、环卫、农机等行业。



型号说明 Model coding

CBQJZ - G 5 **- * L * *
① ②③④ ⑤⑥⑦⑧

①产品代号 Product code
②压力等级 Pressure grade G:25MPa
③产品系列 Product series 5
④公称排量 Nominal displacement (mL/r)
⑤安装形式 Mounting A:菱形法兰 Oval (止口Ø100)
A1:菱形法兰 Oval (止口Ø101.6)
⑥油口形式 Joining port L:螺纹联接 Screw
⑦轴伸形式 Shaft end Ø:SAE花键 SAE spline P:平键 Plain key
H6:矩形花键 rectangle spline
⑧旋 向 Rotation L:左旋 Left(逆时针 Counterclockwise)
R:右旋 Right(顺时针 Clockwise is omitted)(省略)

B

外形图 Outline Dimensions

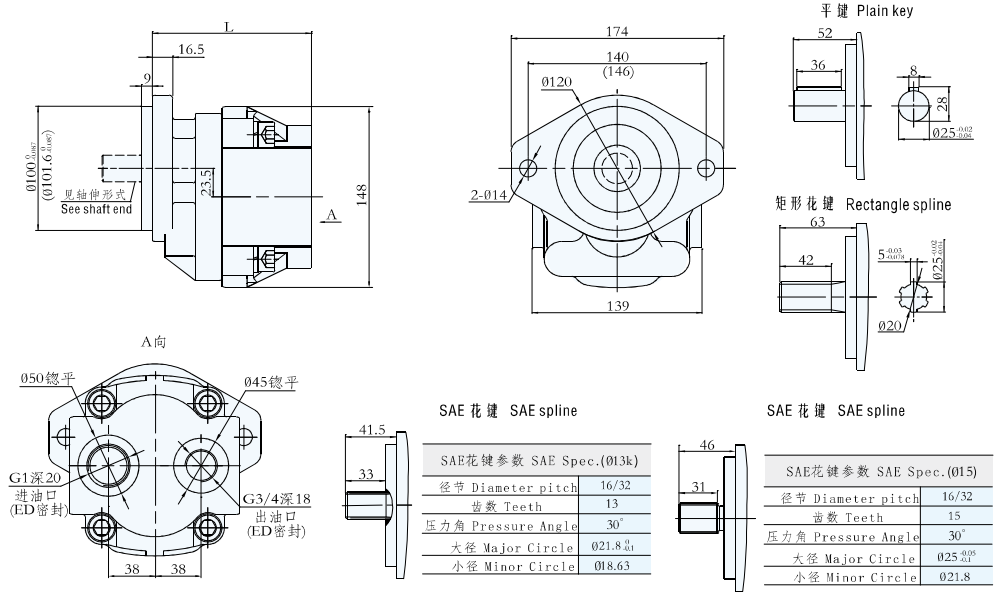

SAE花键参数 SAE Spec.(Ø13k)	
径节 Diameter pitch	16/32
齿数 Teeth	13
压力角 Pressure Angle	30°
大径 Major Circle	Ø21.8 0 -0.1
小径 Minor Circle	Ø18.63

SAE花键参数 SAE Spec.(Ø15)	
径节 Diameter pitch	16/32
齿数 Teeth	15
压力角 Pressure Angle	30°
大径 Major Circle	Ø25 -0.05 -0.1
小径 Minor Circle	Ø21.8

性能参数 Specification

型号 Model	公称排量 displacement (ml/r)	压力 Pressure(Mpa) 额定 Rated	压力 Pressure(Mpa) 最高 Max	转速 Speed(r/min) 优选转速 Optimum speed	转速 Speed(r/min) 转速范围 Speed range	容积效率 Volumetric efficiency (≥%)	L	重量 Weight (kg)
CBQJZ-G525-*L**	25	25	28	1500~2500	800~3000	92	130	10
CBQJZ-G532-*L**	32						134	13
CBQJZ-G540-*L**	40						139	13.5
CBQJZ-G550-*L**	50						146	13.9

双联齿轮油泵 DOUBLE GEAR PUMP CBQJT5/3

CBQJT系列双联齿轮油泵壳体前泵采用高强度铸铁材料，后泵采用高强度铝合金材料。内部结构采用轴向间隙自动补偿、径向平衡、DU自润滑等先进技术。它具有容积效率高、压力高、噪音低、抗震性强、寿命长等特点。广泛应用于叉车、装载机、工程机械及矿山、轻工、环卫、农机等行业。



型号说明 Model coding

CBQJT- F 5 **/F 3 **-* T * *
① ②③④ ②③⑤ ⑥⑦⑧⑨

①产品代号 Product code
②压力等级 Pressure grade F:20MPa
③产品系列 Product series 5/3
④前泵公称排量 Front pump nominal displacement (mL/r)
⑤后泵公称排量 Rear pump nominal displacement (mL/r)
⑥安装形式 Mounting A:菱形法兰 Oval (止口Ø100)
A1:菱形法兰 Oval (止口Ø101.6)
⑦油口形式 Joining port T:特殊法兰 Special
⑧轴伸形式 Shaft end Ø:SAE花键 SAE spline
⑨旋 向 Rotation L:左旋 Left(逆时针 Counterclockwise)
R:右旋 Right(顺时针 Clockwise is omitted)(省略)

B

外形图 Outline Dimensions

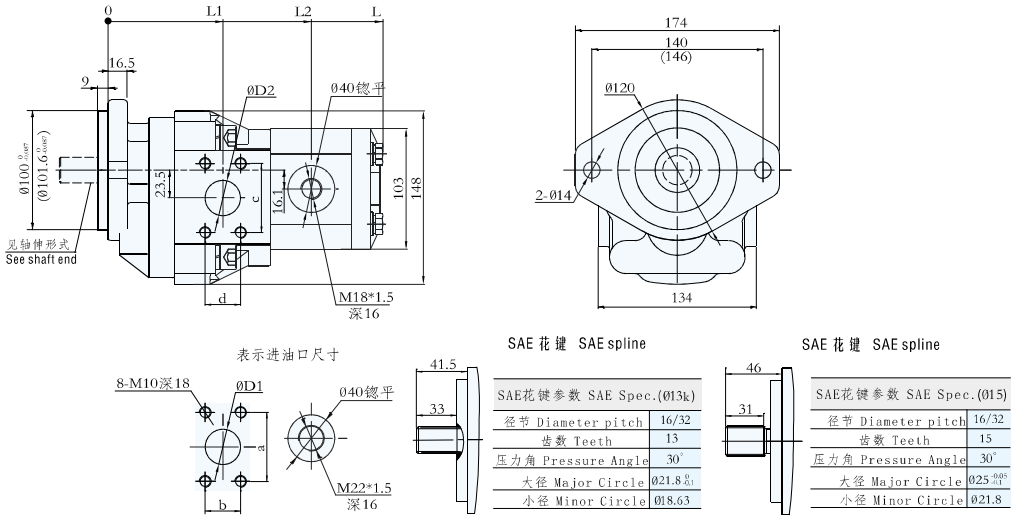

表示进油口尺寸

SAE 花键 SAE spline

SAE花键参数 SAE Spec.(Ø13k)	
径节 Diameter pitch	16/32
齿数 Teeth	13
压力角 Pressure Angle	30°
大径 Major Circle	Ø21.8 0 -0.1
小径 Minor Circle	Ø18.63

SAE 花键 SAE spline

SAE花键参数 SAE Spec.(Ø15)	
径节 Diameter pitch	16/32
齿数 Teeth	15
压力角 Pressure Angle	30°
大径 Major Circle	Ø25 -0.05 -0.1
小径 Minor Circle	Ø21.8

性能参数 Specification

型号 Model	公称排量 Nominal displacement (mL/r) 前泵/后泵 front pump/rear pump	压力 Pressure(Mpa) 前泵/后泵 front pump/rear pump 额定 Rated	最高 Max	转速 Speed(r/min) 优选转速 Optimum speed	转速范围 Speed range	容积效率 Volumetric efficiency (≥%) 前泵/后泵 front pump/rear pump	前泵 front pump 进油口 Inlet D1	a*b	出油口 Outlet D2	c*d	L1	L2	L	重量 Weight (kg)
CBQJT-F532/F310-*T**	32/10	20	25	1500-2500	800-3000	92	25	52.4*26.2	20	47.6*22.2	97	164	221	14.2
CBQJT-F540/F316-*T**	40/16						32	58.7*30.2	25	52.4*26.2	98	174	235	15
CBQJT-F550/F320-*T**	50/20										104	183	247	15.7
CBQJT-F563/F310-*T**	63/10										112	184	241	16.7
CBQJT-F563/F320-*T**	63/20											192	256	17.1

CBVJ 系列齿轮油泵壳体采用高强度铸铁材料,内部结构采用轴向间隙浮动补偿、径向平衡、DU自润滑等多项先进技术。它具有容积效率高、压力高、噪音低、抗震性强、寿命长等特点.广泛应用于叉车、装载机、挖掘机、起重机、压路机等工程机械及矿山、轻工、环卫、农机等行业。



型号说明 Model coding

CBVJ - G 5 **-* * * *
① ②③④ ⑤⑥⑦⑧

①产品代号 Product code
②压力等级 Pressure grade G:25MPa
③产品系列 Product series 5
④公称排量 Nominal displacement (mL/r)
⑤安装形式 Mounting B:方形法兰 Square (止口Ø127)
B3:方形法兰 Square (止口Ø125)
⑥油口形式 Joining port F:法兰联接 Flange
⑦轴伸形式 Shaft end Ø14:SAE花键 SAE spline P:平键 Plain key
H1:矩形花键 rectangle spline
⑧旋 向 Rotation L:左旋 Left(逆时针 Counterclockwise)
R:右旋 Right(顺时针 Clockwise is omitted)(省略)

B

外形图 Outline Dimensions

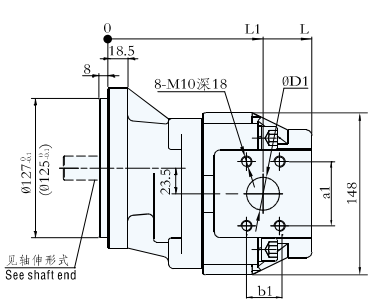

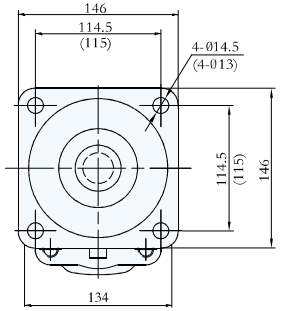

矩形花键 Rectangle spline

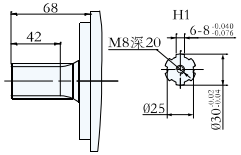

表示出油口尺寸

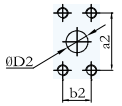

平键 Plain key

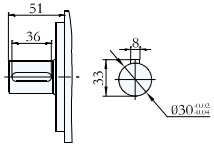

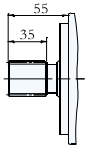

SAE 花键 SAE spline

SAE花键参数 SAE Spec.(Ø14)	
径节 Diameter pitch	12/24
齿数 Teeth	14
压力角 Pressure angle	30°
大径 Major Circle	Ø31.2 0 -0.39
小径 Minor Circle	Ø27

性能参数 Specification

型号 Model	公称排量 displacement (ml/r)	压力 Pressure(Mpa) 额定 Rated	最高 Max	转速 Speed(r/min) 优选转速 Optimum speed	转速范围 Speed range	容积效率 Volumetric efficiency (≥%)	进油口 Inlet D1	a1*b1	出油口 Outlet D2	a2*b2	L1	L	重量 Weight (kg)
CBVJ-G525-****	25	25	28	1500~2500	800~3000	92	25	52.4*26.2	20	47.6*22.2	124.5	162	14.1
CBVJ-G532-****	32										127	166.5	14.6
CBVJ-G540-****	40										129.5	171.5	15.1
CBVJ-G550-****	50						32	58.7*30.2	25	52.4*26.2	133.5	178	15.7
CBVJ-G563-****	63										142	186.5	16.5



CBVJT 系列双联齿轮泵采用高强度铸铁材料，内部结构：轴向间隙补偿、径向平衡、DU自润滑等多项技术；两段式结构，可承受轴向力和径向力；具有容积效率高，噪音低，抗震性强，寿命强等特点；广泛应用于叉车、装载机、挖掘机、起重机、压路机等工程机械及矿山、轻工、环卫、农机等行业

型号说明 Model coding

CBVJT-G 5**/F 3**-* * * *
① ②③④ ②③⑤ ⑥⑦⑧⑨

①产品代号 Product code
②压力等级 Pressure grade F:20MPa G: 25MPa
③产品系列 Product series 5/3
④前泵公称排量 Front pump nominal displacement (mL/r)
⑤后泵公称排量 Rear pump nominal displacement (mL/r)
⑥安装形式 Mounting B: 方形法兰 Square (止口Ø127)
B3: 方形法兰 Square (止口Ø125)
⑦油口形式 Joining port F: 法兰联接 Flange
⑧轴伸形式 Shaft end Ø14:SAE花键 SAE spline P:平键 Plain key
H1:矩形花键 rectangle spline
⑨旋 向 Rotation L: 左旋 Left (逆时针 Counterclockwise)
R: 右旋 Right (顺时针 Clockwise is omitted) (省略)

B

外形图 Outline Dimensions

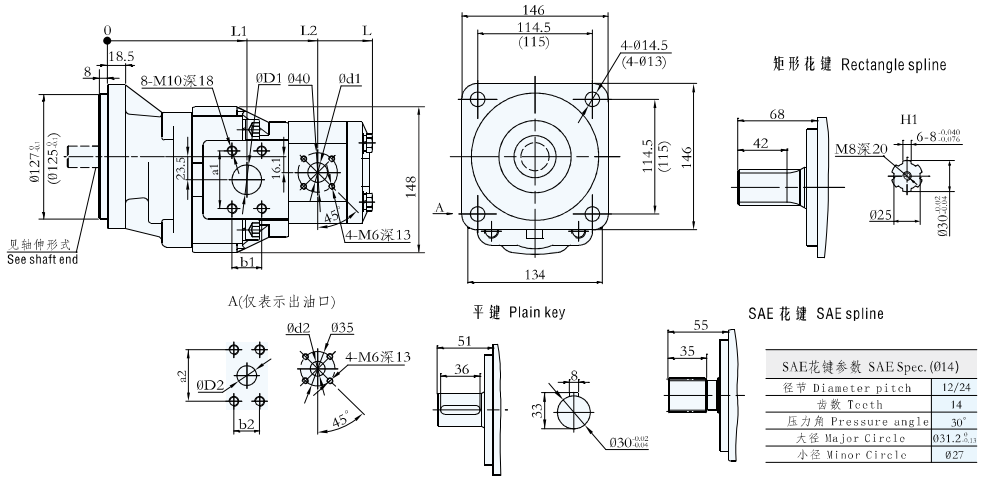

SAE花键参数 SAE Spec. (Ø14)	
径节 Diameter pitch	12/24
齿数 Teeth	14
压力角 Pressure angle	30°
大径 Major Circle	Ø31.2
小径 Minor Circle	Ø27

性能参数 Specification

型号 Model	公称排量 Nominal displacement (mL/r) 前泵/后泵 front pump/rear pump	压力 Pressure (Mpa) 前泵/后泵 front pump/rear pump 额定 Rated	最高 Max	转速 Speed (r/min) 优选转速 Optimum speed	转速范围 Speed range	容积效率 Volumetric efficiency (≥%) 前泵/后泵 front pump/rear pump	前泵 front pump 进油口 Intlet ØD1	a1*b1	出油口 Outlet ØD2	a2*b2	后泵 rear pump 进油口 Intlet Ød1	出油口 Outlet Ød2	L1	L2	L	重量 Weight (kg)
CBVJT-G525/F306-****	25/06	25/20	28/25	1500-2500	800-3000	92	25	52.4*26.2	20	47.6*22.2	14	10	123.5	187	241	17.1
CBVJT-G532/F308-****	32/08												125.5	192.5	248	17.8
CBVJT-G540/F310-****	40/10										18	14	128	199	256	18.4
CBVJT-G550/F312-****	50/12						32	58.7*30.2	25	52.4*26.2			133.5	207	265.5	19.3
CBVJT-G563/F316-****	63/16												141	218.5	280	20.3

CBVLJ 系列齿轮油泵壳体采用高强度铸铁材料,内部结构采用轴向间隙浮动补偿、径向平衡、DU自润滑等多项先进技术。它具有容积效率高、压力高、噪音低、抗震性强、寿命长等特点,广泛应用于叉车、装载机、挖掘机、起重机、压路机等工程机械及矿山、轻工、环卫、农机等行业。



型号说明 Model coding

CBVLJ-G 5**/G 5**-* * * *
① ②③④ ②③⑤ ⑥⑦⑧⑨

①产品代号 Product code
②压力等级 Pressure grade G: 25MPa
③产品系列 Product series 5/5
④前泵公称排量 Front pump nominal displacement (mL/r)
⑤后泵公称排量 Rear pump nominal displacement (mL/r)
⑥安装形式 Mounting B: 方形法兰 Square (止口Ø127)
B3: 方形法兰 Square (止口Ø125)
⑦油口形式 Joining port F: 法兰联接 Flange
⑧轴伸形式 Shaft end Ø14:SAE花键 SAE spline P:平键 Plain key
H1:矩形花键 rectangle spline
⑨旋 向 Rotation L: 左旋 Left (逆时针 Counterclockwise)
R: 右旋 Right (顺时针 Clockwise is omitted) (省略)

B

外形图 Outline Dimensions

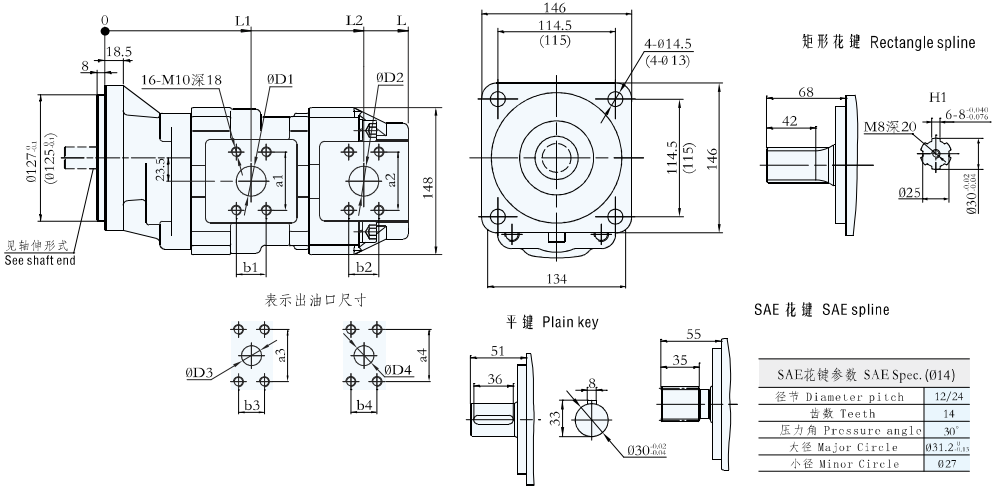

SAE花键参数 SAE Spec. (Ø14)	
径节 Diameter pitch	12/24
齿数 Teeth	14
压力角 Pressure angle	30°
大径 Major Circle	Ø31.2
小径 Minor Circle	Ø27

性能参数 Specification

型号 Model	公称排量 displacement (ml/r)	压力 Pressure (Mpa) 额定 Rated	最高 Max	转速 speed(r/min) 优选转速 Optimum speed	转速范围 Speed range	容积效率 Volumetric efficiency (≥%) 前泵/后泵 front pump/rear pump	前泵 front pump 进油口 Intlet ØD1	a1*b1	出油口 Outlet ØD3	a3*b3	后泵 rear pump 进油口 Intlet ØD2	a2*b2	出油口 Outlet ØD4	a4*b4	L1	L2	L	重量 Weight (kg)
CBVLJ-G563/G540-****	63/40	25	28	1500~2500	800~3000	92	32	58.7*30.2	25	52.4*26.2	25	52.4*26.2	20	47.6*22.2	147.5	248.5	290.5	25.3
CBVLJ-G550/G550-****	50/50														139	244	288.5	25.1
CBVLJ-G550/G532-****	50/32														139	237.5	277	24.3
CBVLJ-G540/G532-****	40/32						25	52.4*26.2	20	47.6*22.2					133	231	270.5	23.8
CBVLJ-G540/G525-****	40/25														133	228.5	265.5	23.3
CBVLJ-G532/G532-****	32/32														130.5	226	265.5	23.2
CBVLJ-G532/G525-****	32/25														130.5	223.5	261	22.8

CBVSLJ 系列三联齿轮泵采用高强度铸铁材料，内部结构：轴向间隙补偿、径向平衡、DU自润滑等多项先进技术；具有容积效率高，噪音低，抗震性强，寿命长等特点；广泛应用于叉车、装载机、挖掘机、起重机、压路机等工程机械及矿山、轻工、环卫、农机等行业。



型号说明 Model coding

CBVSLJ-G 5**/G 5**/F 5**- B F1 Ø14*
① ②③④ ②③⑤ ②③⑥ ⑦ ⑧ ⑨ ⑩

① 产品代号 Product code
② 压力等级 Pressure grade F:20MPa G:23MPa
③ 产品系列 Product series 5/5/5
④ 前泵公称排量 Front pump nominal displacement (mL/r)
⑤ 中泵公称排量 Middle pump nominal displacement (mL/r)
⑥ 后泵公称排量 Rear pump nominal displacement (mL/r)
⑦ 安装形式 Mounting B:方形法兰 Square
⑧ 油口形式 Joining port F1: 法兰连接 Flange
⑨ 轴伸形式 Shaft end Ø14:SAE花键 SAE spline
⑩ 旋向 Rotation
L: 左旋 Left (逆时针 Counterclockwise)
R: 右旋 Right (顺时针 Clockwise, omitted 省略)

B

外形图 Outline Dimensions

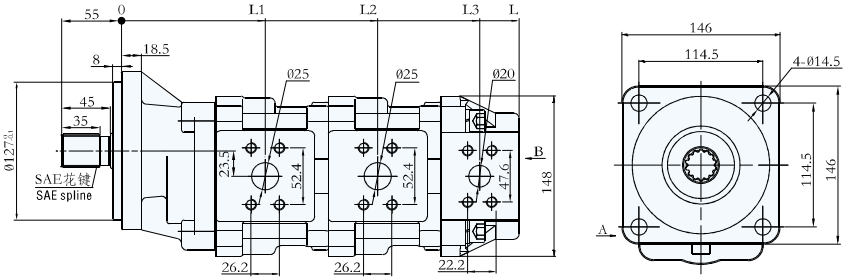

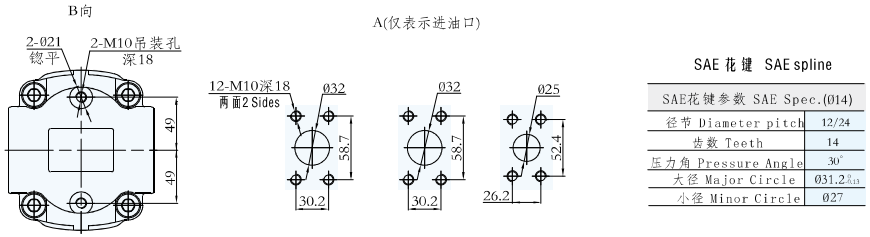

SAE 花键 SAE spline

SAE花键参数 SAE Spec.(Ø14)	
径节 Diameter pitch	12/24
齿数 Teeth	14
压力角 Pressure Angle	30°
大径 Major Circle	Ø31.2
小径 Minor Circle	Ø27

性能参数 Specification

注：如需其他排量请与技术联系

型号 Model	公称排量 Nominal displacement (mL/r) 前泵/中泵/后泵 front/middle/rear pump	压力 Prssure (Mpa) 前泵/中泵/后泵 front/middle/rear pump 额定 Rated	压力 最高 Max	转速 Speed (r/min) 优选转速 Optimum speed	转速范围 Speed range	容积效率 Volumetric efficiency (≥%) 前泵/中泵/后泵 front/middle/rear pump	L1	L2	L3	L	重量 Weight (kg)
CBVSLJ-G540/G540/F523-BF1Ø14*	40/40/23	23/23/20	28/28/25	1500~2500	800~3000	92	133	237	331	368	35.5

CBJ 系列三联齿轮泵采用高强度铸铁材料，内部结构：轴向间隙补偿、径向平衡、DU自润滑等多项先进技术；具有容积效率高，噪音低，抗震性强，寿命长等特点；广泛应用于叉车、装载机、挖掘机、起重机、压路机等工程机械及矿山、轻工、环卫、农机等行业。

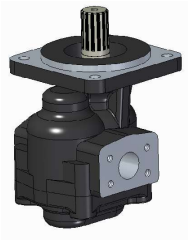

型号说明 Model coding

CBJ - F** - B F Ø14*
① ②③ ④⑤ ⑥⑦

①产品代号 Product code
②压力等级 Pressure grade F:20MPa
③公称排量 Nominal displacement (mL/r)
④安装形式 Mounting B:方形法兰 Square
⑤油口形式 Joining port F:法兰联接 Flange
⑥轴伸形式 Shaft end Ø14:SAE花键 SAE spline
⑦旋向 Rotation
L:左旋 Left(逆时针 Counterclockwise)
R:右旋 Right(顺时针 Clockwise is omitted)(省略)

B

外形图 Outline Dimensions

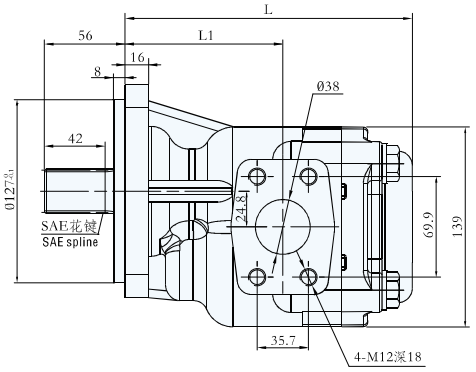

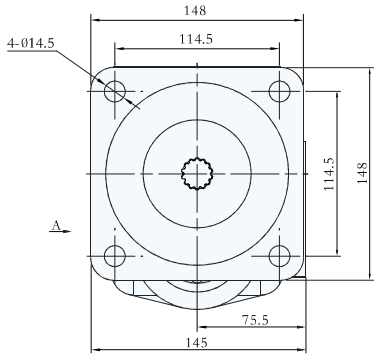

A (仅表示出油口)

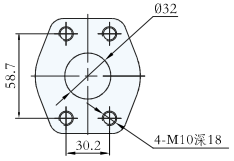

SAE 花键 SAE spline

SAE花键参数 SAE Spec.(Ø14)	
径节 Diameter pitch	12/24
齿数 Teeth	14
压力角 Pressure Angle	30°
大径 Major Circle	Ø31.2
小径 Minor Circle	Ø27

性能参数 Specification

型号 Model	公称排量 Nominal displacement (mL/r)	压力 Prssure (Mpa) 额定 Rated	压力 最高 Max	转速 Speed (r/min) 优选转速 Optimum speed	转速范围 Speed range	容积效率 Volumetric efficiency (≥%)	L1	L	重量 Weight (kg)
CBJ-F63-BFØ14*	63	20	25	1500~2500	800~3000	92	109	187	16.4
CBJ-F80-BFØ14*	80							199	17
CBJ-F100-BFØ14*	100							213	18.5

齿轮油泵 GEAR PUMP CBGTC

CBGTC系列齿轮油泵壳体采用高强度铸铁材料，内部结构：轴向间隙补偿、径向平衡、DU自润滑等多项先进技术。它具有容积效率高、噪音低、抗震性强、寿命长等特点。主要用途：重载自卸车举升系统。



型号说明 Model coding

CBGTC－2＊＊＊－B ＊ H8b＊
① ② ③④⑤ ⑥

①产品代号 Product code
②公称排量 Nominal displacement (mL/r)
③安装形式 Mounting B:方形法兰 Square
④油口形式 Joining port L:螺纹联接 Screw (侧进侧出)
L1:螺纹联接 Screw (后进后出)
⑤轴伸形式 Shaft end H8b:矩形花键 Rectangle spline
⑥旋 向 Rotation
L:左旋 Left(逆时针 Counterclockwise)
R:右旋 Right(顺时针 Clockwise is omitted)(省略)

B

外形图 Outline Dimensions

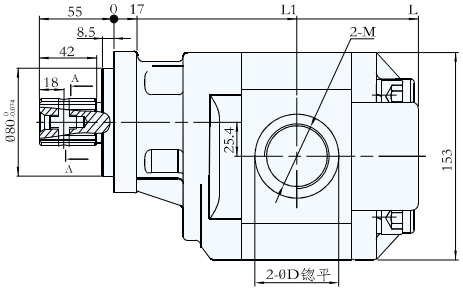

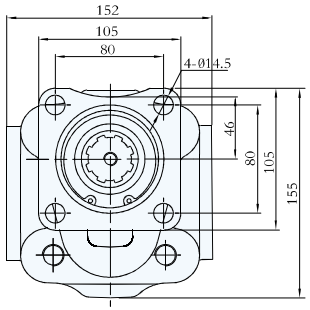

示意图：后进后出(L1)

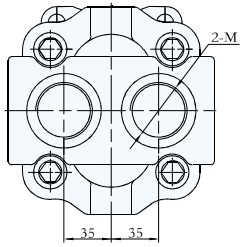

矩形花键 Rectangle spline

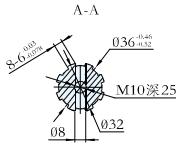

性能参数 Specification

型号 Model	公称排量 displacement (ml/r)	压力 Pressure(Mpa) 额定 Rated	压力 Pressure(Mpa) 最高 Max	转速 Speed(r/min) 优选 Optimum speed	转速 Speed(r/min) 范围 Speed range	容积效率 Volumetric efficiency (≥%)	油口 M Inlet/Outlet	L1	L	重量 Weight (kg)
CBGTC-2050-B＊H6b＊	52.3	23	28	1000~2000	800~2500	91	G1 深21 锪平Ø48	119.5	193.5	22.2
CBGTC-2063-B＊H6b＊	65.4							123.5	201.5	22.6
CBGTC-2080-B＊H6b＊	83.3					92	G1-1/4 深22 锪平Ø55	129	212.5	23
CBGTC-2100-B＊H6b＊	103.8							135	225	23.4
CBGTC-2120-B＊H6b＊	120	21	25	1000~2000	700~2300		G1-1/2 深22 锪平Ø62	143	240	23.8

CBGJL 系列双联齿轮油泵壳体采用高强度铸铁材料,内部结构采用浮动侧板、轴向间隙浮动补偿，径向平衡等多项先进技术。它具有容积效率高,压力高、噪音低、抗震性强、寿命长等特点。广泛应用于叉车、装载机、挖掘机、起重机、压路机等工程机械及矿山、轻工、环卫、农机等行业。



型号说明 Model coding

CBGJL－G ＊＊ /G ＊＊－B F Ø14 ＊
① ② ③ ②④ ⑤⑥ ⑦ ⑧

①产品代号 Product code
②压力等级 Pressure grade G:25MPa
③前泵公称排量 Front pump nominal displacement (mL/r)
④后泵公称排量 Rear pump nominal displacement (mL/r)
⑤安装形式 Mounting B:方形法兰 Square (止口Ø127)
⑥油口形式 Joining port F:法兰联接 Flange
⑦轴伸形式 Shaft end Ø14:SAE花键 SAE spline
⑧旋 向 Rotation L:左旋 Left(逆时针 Counterclockwise)
R:右旋 Right(顺时针 Clockwise is omitted)(省略)

B

外形图 Outline Dimensions

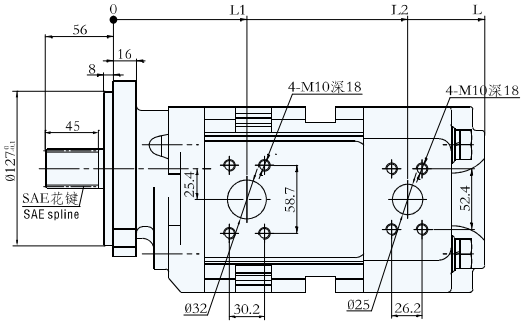

A(仅表示进油口)

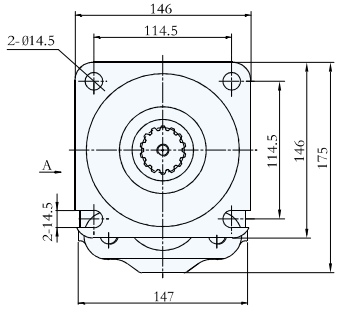

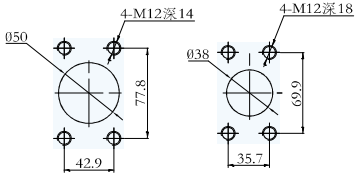

SAE 花键 SAE spline

SAE花键参数 SAE Spec.(Ø14)	
径节 Diameter pitch	12/24
齿数 Teeth	14
压力角 Pressure Angle	30°
大径 Major Circle	Ø31.2
小径 Minor Circle	Ø27

性能参数 Specification

型号 Model	公称排量 Nominal displacement (mL/r) 前泵/后泵 front pump/rear pump	压力 Prssure(Mpa) 前泵/后泵 front pump/rear pump 额定 Rated	压力 Prssure(Mpa) 前泵/后泵 front pump/rear pump 最高 Max	转速 Speed (r/min) 优选转速 Optimum speed	转速 Speed (r/min) 转速范围 Speed range	容积效率 Volumetric efficiency (≥%) 前泵/后泵 front pump/rear pump	L1	L2	L	重量 Weight (kg)
CBGJL-G80/G50-BFØ14＊	80/50	25	28	1500~2500	600~3000	92	110	216	317	32.1
CBGJL-G80/G63-BFØ14＊	80/63							220	325	33.1
CBGJL-G100/G63-BFØ14＊	100/63						117.5	270	337.5	35.1



CBGJSL系列三联齿轮油泵壳体采用高强度铸铁材料,内部结构采用浮动侧板、轴向间隙浮动补偿，径向平衡等多项先进技术。它具有容积效率高,压力高、噪音低、抗震性强、寿命长等特点。广泛应用于叉车、装载机、挖掘机、起重机、压路机等工程机械及矿山、轻工、环卫、农机等行业。

型号说明 Model coding

CBGJSL－G **/G**/G** － B F Ø14 *
① ②③ ④④ ②⑤ ⑥⑦ ⑧ ⑨

①产品代号 Product code
②压力等级 Pressure grade G: 25MPa
③前泵公称排量 Front pump nominal displacement (mL/r)
④中泵公称排量 Middle pump nominal displacement (mL/r)
⑤后泵公称排量 Rear pump nominal displacement (mL/r)
⑥安装形式 Mounting B: 方形法兰 Square (止口Ø127)
⑦油口形式 Joining port F: 法兰联接 Flange
⑧轴伸形式 Shaft end Ø14:SAE花键 SAE spline
⑨旋 向 Rotation L: 左旋 Left (逆时针 Counterclockwise)
R: 右旋 Right (顺时针 Clockwise is omitted) (省略)

B

外形图 Outline Dimensions

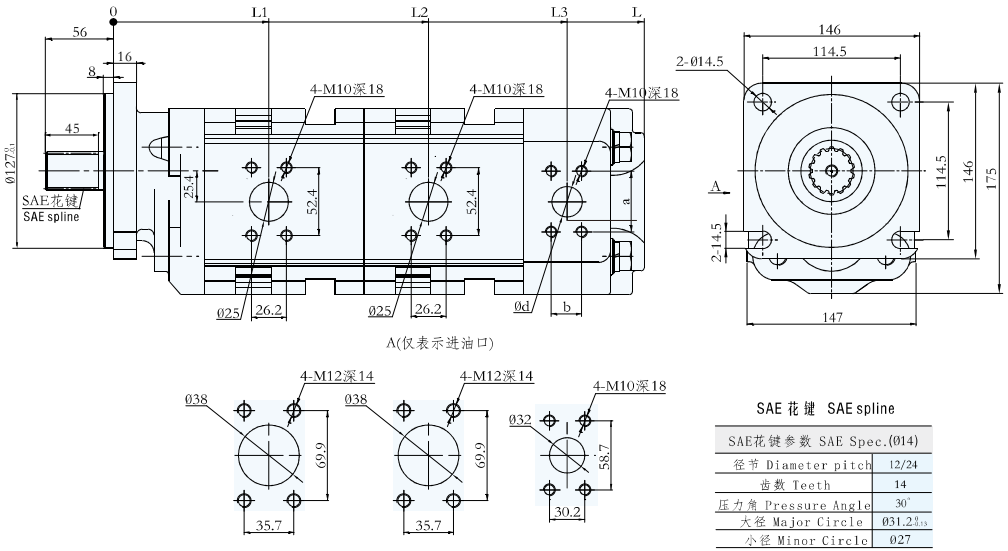

SAE 花 键 SAE spline

SAE花键参数 SAE Spec.(Ø14)	
径节 Diameter pitch	12/24
齿数 Teeth	14
压力角 Pressure Angle	30°
大径 Major Circle	Ø31.2
小径 Minor Circle	Ø27

性能参数 Specification

型号 Model	公称排量 Nominal displacement (mL/r) 前泵/中泵/后泵 front/middle/rear pump	压力 Prssure(Mpa) 前泵/中泵/后泵 front/middle/rear pump 额定 Rated	最高 Max	转速 Speed (r/min) 优选转速 Optimum speed	转速范围 Speed range	容积效率 Volumetric efficiency (≥%) 前泵/中泵/后泵 front/middle/rear pump	后泵 rear pump 出油口 Outlet Ød	a*b	L1	L2	L3	L	重量 Weight (kg)
CBGJSL-G63/G50/G40-BF014*	63/50/40	25	28	1500-2500	800-3000	92	25	52.4*26.2	127	254.5	363	423.5	42.1
CBGJSL-G63/G50/G32-BF014*	63/50/32						20	47.6*22.2			360	418	41.3

CBGJT 系列双联齿轮油泵壳体采用高强度铸铁材料,内部结构采用浮动侧板、轴向间隙浮动补偿，径向平衡等多项先进技术。它具有容积效率高,压力高、噪音低、抗震性强、寿命长等特点。广泛应用于叉车、装载机、挖掘机、起重机、压路机等工程机械及矿山、轻工、环卫、农机等行业。

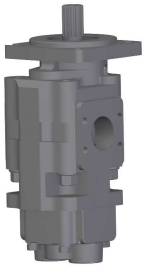

型号说明 Model coding

CBGJT－G ** /F ** － B F5 Ø14 *
① ② ③ ②④ ⑤⑥ ⑦⑧

①产品代号 Product code
②压力等级 Pressure grade F:20MPa G: 25MPa
③前泵公称排量 Front pump nominal displacement (mL/r)
④后泵公称排量 Rear pump nominal displacement (mL/r)
⑤安装形式 Mounting B: 方形法兰 Square (止口Ø127)
⑥油口形式 Joining port F5: 法兰联接 Flange
⑦轴伸形式 Shaft end Ø:SAE花键 SAE spline
⑧旋 向 Rotation L: 左旋 Left (逆时针 Counterclockwise)
R: 右旋 Right (顺时针 Clockwise is omitted) (省略)

B

外形图 Outline Dimensions

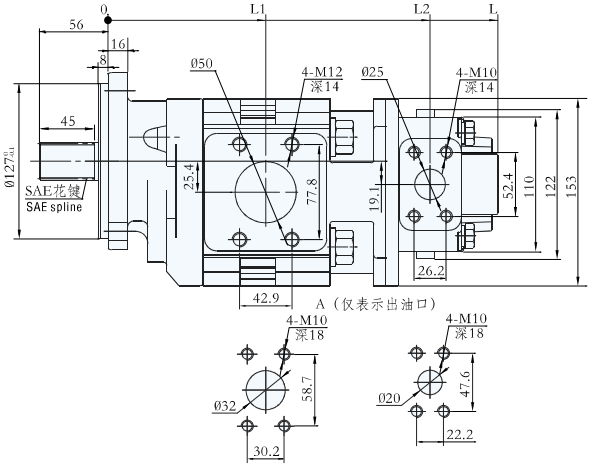

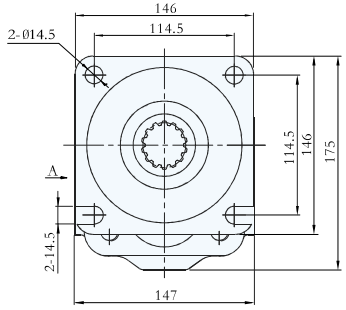

SAE 花 键 SAE spline

SAE花键参数 SAE Spec.(Ø14)	
径节 Diameter pitch	12/24
齿数 Teeth	14
压力角 Pressure Angle	30°
大径 Major Circle	Ø31.2
小径 Minor Circle	Ø27

性能参数 Specification

型号 Model	公称排量 Nominal displacement (mL/r) 前泵/后泵 front pump/rear pump	压力 Pressure(Mpa) 前泵/后泵 front pump/rear pump 额定 Rated	最高 Max	转速 speed(r/min) 优选转速 Optimum speed	转速范围 Speed range	容积效率 Volumetric efficiency (≥%) 前泵/后泵 front pump/rear pump	L1	L2	L	重量 Weight (kg)
CBGJT-G80/F10-BF5014*	80/10	25/20	28/25	1500~2500	800~3000	92/92	129	259.5	311.5	30.4
CBGJT-G80/F16-BF5014*	80/16						129	263.5	319	31
CBGJT-G80/F25-BF5014*	80/25						129	269.5	330.5	32.1
CBGJT-G100/F10-BF5014*	100/10						135	272	324	32.3
CBGJT-G100/F16-BF5014*	100/16						135	276	331.5	32.9
CBGJT-G100/F25-BF5014*	100/25						135	282	343	34

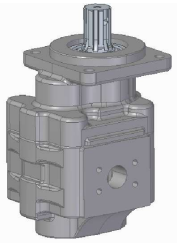

CBGJE3 系列齿轮油泵壳体采用高强度铸铁材料,内部结构采用轴向间隙浮动补偿、径向平衡、DU自润滑等多项先进技术。它具有容积效率高、压力高、噪音低、抗震性强、寿命长等特点.广泛应用于叉车、装载机、挖掘机、起重机、压路机等工程机械及矿山、轻工、环卫、农机等行业。

型号说明 Model coding

CBGJE - F 3*** - B F * *
① ② ③ ④ ⑤ ⑥ ⑦

①产品代号 Product code
②压力等级 Pressure grade F:20MPa
③公称排量 Nominal displacement (mL/r)
④安装形式 Mounting B:方形法兰 Square
⑤油口形式 Joining port F:法兰联接 Flange
⑥轴伸形式 Shaft end 0:SAE 花键 SAE spline
H8b:矩形花键 Rectangle spline
⑦旋 向 Rotation
L:左旋 Left(逆时针 Counterclockwise)
R:右旋 Right(顺时针 Clockwise is omitted)(省略)

B

外形图 Outline Dimensions

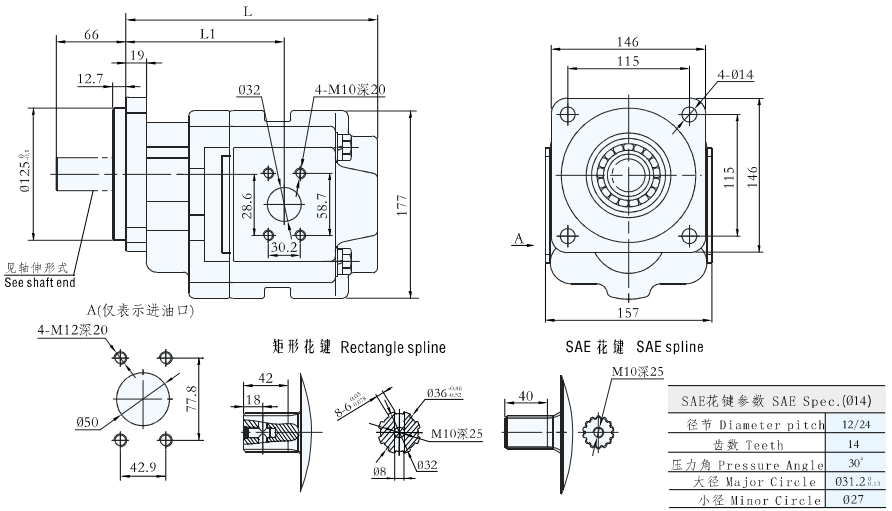

SAE花键参数 SAE Spec.(Ø14)	
径节 Diameter pitch	12/24
齿数 Teeth	14
压力角 Pressure Angle	30°
大径 Major Circle	Ø31.2 +0.13 +0.03
小径 Minor Circle	Ø27

性能参数 Specification

型号 Model	公称排量 displacement (ml/r)	压力 Pressure(Mpa) 额定 Rated	压力 Pressure(Mpa) 最高 Max	转速 Speed(r/min) 优选 Optimum speed	转速 Speed(r/min) 范围 Speed range	容积效率 Volumetric efficiency (≥%)	L1	L	重量 Weight (kg)
CBGJE-F3120-BF**	120	20	25	1500~2200	600~2500	92	140	221	25.8
CBGJE-F3134-BF**	134						143	227	27
CBGJE-F3140-BF**	140						144	229	28
CBGJE-F3152-BF**	152						146	234	29.1
CBGJE-F3160-BF**	160						150	238	30

CBGJ4 系列齿轮油泵壳体采用高强度铸铁材料,内部结构采用轴向间隙浮动补偿、径向平衡、DU自润滑等多项先进技术。它具有容积效率高、压力高、噪音低、抗震性强、寿命长等特点.广泛应用于叉车、装载机、挖掘机、起重机、压路机等工程机械及矿山、轻工、环卫、农机等行业。



型号说明 Model coding

CBGJ - 4*** B F * *
① ② ③ ④ ⑤ ⑥

①产品代号 Product code
②公称排量 Nominal displacement (mL/r)
③安装形式 Mounting B:方形法兰 Square
④油口形式 Joining port F:法兰联接 Flange
⑤轴伸形式 Shaft end 0:SAE 花键 SAE spline
H8b:矩形花键 Rectangle spline
⑥旋 向 Rotation
L:左旋 Left(逆时针 Counterclockwise)
R:右旋 Right(顺时针 Clockwise is omitted)(省略)

B

外形图 Outline Dimensions

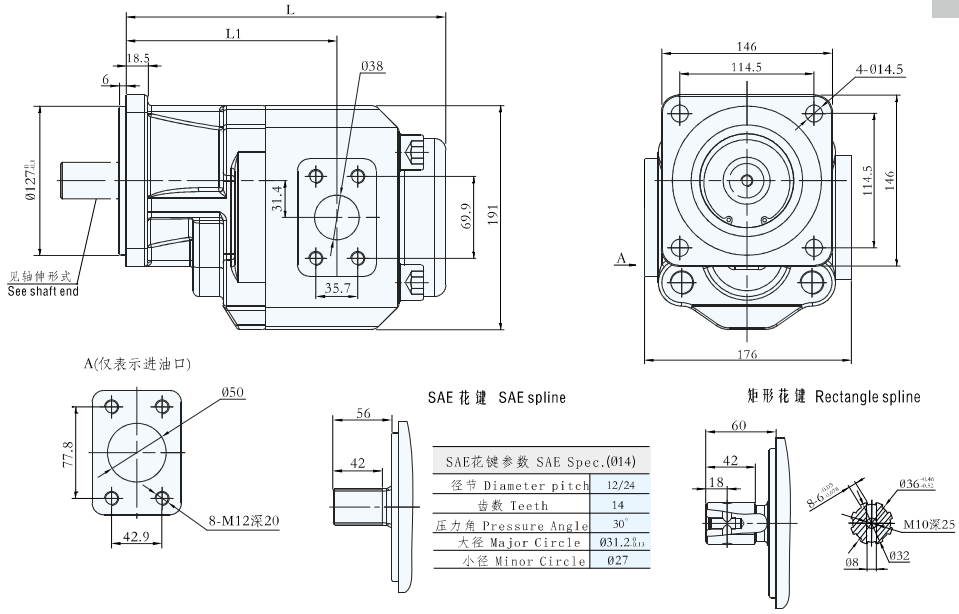

SAE花键参数 SAE Spec.(Ø14)	
径节 Diameter pitch	12/24
齿数 Teeth	14
压力角 Pressure Angle	30°
大径 Major Circle	Ø31.2 +0.13 +0.03
小径 Minor Circle	Ø27

性能参数 Specification

型号 Model	公称排量 Nominal displacement (mL/r)	压力 Prssure(Mpa) 额定 Rated	压力 Prssure(Mpa) 最高 Max	转速 Speed (r/min) 优选转速 Optimum speed	转速 Speed (r/min) 转速范围 Speed range	容积效率 Volumetric efficiency (≥%)	L1	L	重量 Weight (kg)
CBGJ-4180-BF**	180	17.5	22.5	1500~2200	800~2500	92	173.5	267	33.7
CBGJ-4190-BF**	190	14	17.5				176.5	270	34.5
CBGJ-4200-BF**	200						179.5	273	35



CBGJL3 系列双联齿轮油泵壳体采用高强度铸铁材料,内部结构采用轴向间隙浮动补偿、径向平衡、DU自润滑等多项先进技术。它具有容积效率高、压力高、噪音低、抗震性强、寿命长等特点.广泛应用于叉车、装载机、挖掘机、起重机、压路机等工程机械及矿山、轻工、环卫、农机等行业。

型号说明 Model coding

CBGJL－F 3*** / F 3***－B F * *
① ② ③ ② ④ ⑤ ⑥ ⑦ ⑧

①产品代号 Product code
②压力等级 Pressure grade F:20MPa
③前泵公称排量 Front pump nominal displacement (mL/r)
④后泵公称排量 Rear pump nominal displacement (mL/r)
⑤安装形式 Mounting B:方形法兰 Square
⑥油口形式 Joining port F:法兰联接 Flange
⑦轴伸形式 Shaft end 0:SAE 花键 SAE spline
H6b:矩形花键 Rectangle spline
⑧旋 向 Rotation
L:左旋 Left(逆时针 Counterclockwise)
R:右旋 Right(顺时针 Clockwise is omitted)(省略)

B

外形图 Outline Dimensions

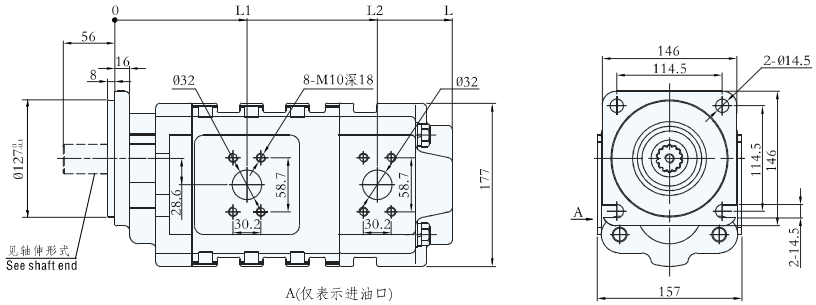

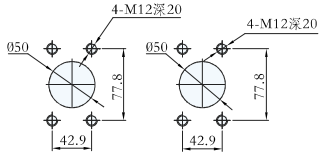

矩形花键 Rectangle spline

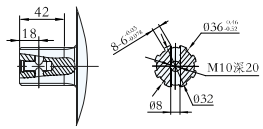

SAE 花键 SAE spline

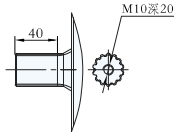

SAE花键参数 SAE Spec.(Ø14)	
径节 Diameter pitch	12/24
齿数 Teeth	14
压力角 Pressure Angle	30°
大径 Major Circle	Ø31.2
小径 Minor Circle	Ø27

性能参数 Specification

型号 Model	公称排量 Nominal displacement (mL/r) 前泵/后泵 front pump/rear pump	压力 Pressure(Mpa) 前泵/后泵 front pump/rear pump 额定 Rated	最高 Max	转速 Speed (r/min) 优选转速 Optimum speed	转速范围 Speed range	容积效率 Volumetric efficiency (≥%) 前泵/后泵 front pump/rear pump	L1	L2	L	重量 Weight (kg)
CBGJL-F3120/F3120-BF*	120/120	20	25	1200~2300	800~2500	92	144	285	366	50

CMY1 系列齿轮马达壳体采用高强度钼合金材料,内部结构采用轴向间隙浮动补偿、径向平衡、DU自润滑等多项先进技术。该系列马达具有工作压力高、容积效率高、启动扭矩小、寿命长等优点，应用于救援设备、安防设备、切割等特种机械上。



型号说明 Model coding

CMY1 － E * * － T T T *
① ② ③ ④ ⑤ ⑥ ⑦

①产品代号 Product code
②压力等级 Pressure grade E:16MPa
③公称排量 Nominal displacement (mL/r)
④安装形式 Mounting T:特殊法兰 Special
⑤油口形式 Joining port T:特殊油口 Special Port
⑥轴伸形式 Shaft end T:特殊轴伸 Special Shaft
⑦旋 向 Rotation L:左旋 Left(逆时针 Counterclockwise)
R:右旋 Right(顺时针 Clockwise is omitted)
S:双旋向 2-Rotation

C

外形图 Outline Dimensions

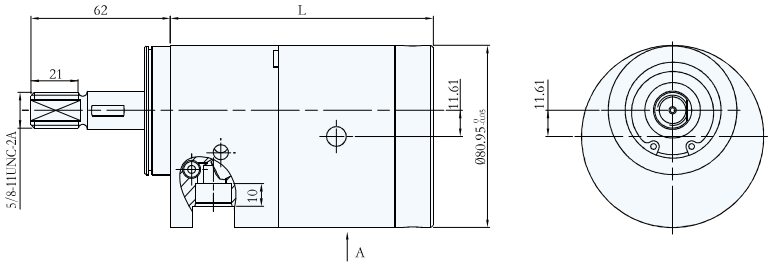

性能参数 Specification

注：工作背压可达3MPa
Work pressure @ outlet can reach 3MPa

型号 Model	公称排量 Nominal displacement (mL/r)	压力 Pressure (Mpa) 额定 Rated	最高 Max	转速 Speed (r/min) 优选转速 Optimum speed	转速范围 Speed range	容积效率 Volumetric efficiency (≥%)	L	重量 Weight (kg)
CMY1-E06-TTT*	06	16	20	3500~4500	1000~5000	92	114.5	1.9
CMY1-E07-TTT*	07						117	2.0
CMY1-E08-TTT*	08						120	2.05
CMY1-E09-TTT*	09						122.5	2.1
CMY1-E12-TTT*	12						130.5	2.3



CMY2 系列齿轮马达壳体采用高强度铝合金材料,内部结构采用轴向间隙浮动补偿、径向平衡、DU自润滑等多项先进技术。该系列马达具有工作压力高、容积效率高、启动扭矩小、寿命长等优点，应用于救援设备、安防设备、切割等特种机械上。

型号说明 Model coding

CMY2 - E ** - TTT*
① ② ③ ④⑤⑥⑦

①产品代号 Product code
②压力等级 Pressure grade E:16MPa
③公称排量 Nominal displacement (mL/r)
④安装形式 Mounting T:特殊法兰 Special
⑤油口形式 Joining port T:特殊油口 Special Port
⑥轴伸形式 Shaft end T:特殊轴伸 Special Shaft
⑦旋 向 Rotation L:左旋 Left(逆时针 Counterclockwise)
R:右旋 Right(顺时针 Clockwise is omitted)
S:双旋向 2-Rotation

外形图 Outline Dimensions

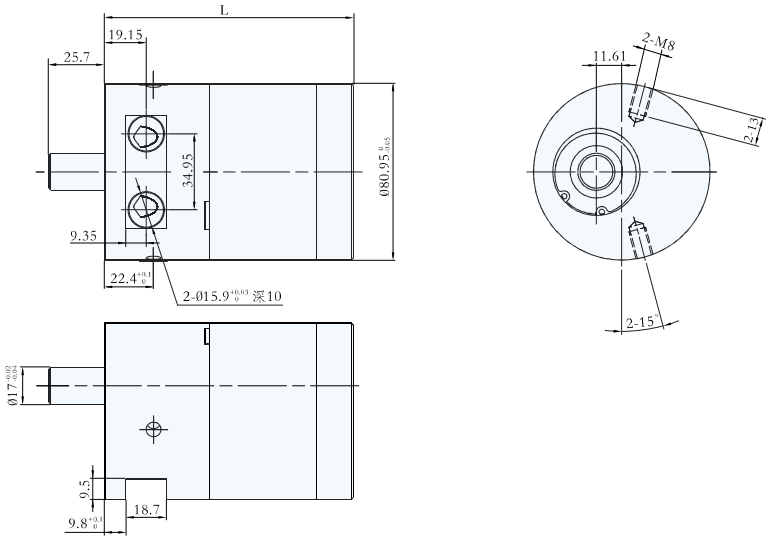

性能参数 Specification

型 号 Model	公称排量 Nominal displacement (mL/r)	压力 Pressure (Mpa) 额定 Rated	压力 Pressure (Mpa) 最高 Max	转速 Speed (r/min) 优选转速 Optimum speed	转速 Speed (r/min) 转速范围 Speed range	容积效率 Volumetric efficiency (≥%)	L	重量 Weight (kg)
CMY2-E06-TTT*	06	16	20	3500~4500	1000~5000	90	114.5	1.7
CMY2-E07-TTT*	07						117	1.8
CMY2-E09-TTT*	09						122.5	1.9
CMY2-E12-TTT*	12						130.5	2.1

CMY3 系列齿轮马达壳体采用高强度铝合金材料,内部结构采用轴向间隙浮动补偿、径向平衡、DU自润滑等多项先进技术。该系列马达具有工作压力高、容积效率高、启动扭矩小、寿命长等优点，应用于救援设备、安防设备、切割等特种机械上。



型号说明 Model coding

CMY3 - E ** - TTP*
① ② ③ ④⑤⑥⑦

①产品代号 Product code
②压力等级 Pressure grade E:16MPa
③公称排量 Nominal displacement (mL/r)
④安装形式 Mounting T:特殊法兰 Special
⑤油口形式 Joining port T:特殊油口 Special Port
⑥轴伸形式 Shaft end P:平键 Plain key
⑦旋 向 Rotation L:左旋 Left(逆时针 Counterclockwise)
R:右旋 Right(顺时针 Clockwise is omitted)
S:双旋向 2-Rotation

外形图 Outline Dimensions

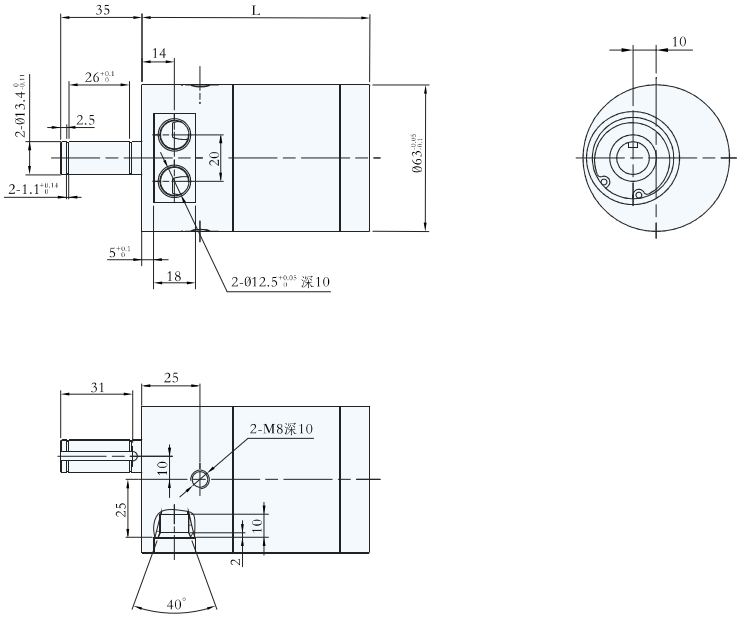

性能参数 Specification

型 号 Model	公称排量 Nominal displacement (mL/r)	压力 Pressure (Mpa) 额定 Rated	压力 Pressure (Mpa) 最高 Max	转速 Speed (r/min) 优选转速 Optimum speed	转速 Speed (r/min) 转速范围 Speed range	容积效率 Volumetric efficiency (≥%)	L	重量 Weight (kg)
CMY3-E205-TTP*	05	16	20	3000~6000	1000~7000	90	98	1.1

CMW3-C1系列齿轮马达壳体采用高强度铝合金材料,内部结构采用轴向间隙浮动补偿、径向平衡、DU自润滑等多项先进技术。该系列马达具有工作压力高、容积效率高、启动扭矩小、寿命长等优点，应用于起重机械、筑路机械、环保机械、石油机械等行业。



型号说明 Model coding

CMW3 — F 2 * * — C1 * * *
① ②③ ④ ⑤⑥⑦⑧

①产品代号 Product code
②压力等级 Pressure grade F:20MPa
③产品系列 Product series 2
④公称排量 Nominal displacement (mL/r)
⑤安装形式 Mounting C1:矩形法兰 Rectangle
:不带前置轴承 No front bearing
⑥油口形式 Joining port F:法兰联接 Flange L:螺纹联接 Screw
⑦轴伸形式 Shaft end P:平键 Plain key Z1:半圆键 Woodruff
⑧旋 向 Rotation L:左旋 Left(逆时针 Counterclockwise)
R:右旋 Right(顺时针 Clockwise is omitted)
S:双旋向 2-Rotation

外形图 Outline Dimensions

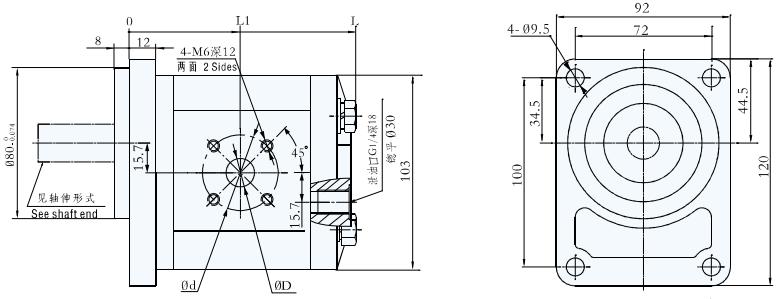

半圆键(Z1) Woodruff

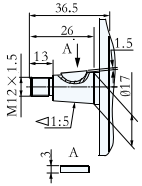

平键(P) Plain key

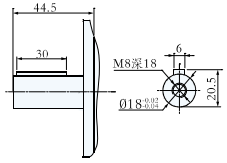

螺纹联接 Screw

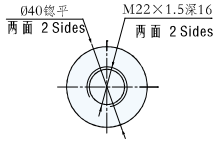

注：1、该型号马达不可承受径向力和轴向力；
This motor is unsustainable in radial force and axial force;
2、单向马达无泄油口；
One-way motor no drainage port;
3、另有泄油口螺纹为M14x1.5,M12x1.5,M10x1供客户选择。
There are optional drainage port screw M14x1.5,M12x1.5 and M10x1.

性能参数 Specification

型号 Model	公称排量 Nominal displacement (mL/r)	压力 Pressure(Mpa) 额定 Rated	压力 Pressure(Mpa) 最高 Max	转速 Speed (r/min) 优选转速 Optimum speed	转速 Speed (r/min) 转速范围 Speed range	容积效率 Volumetric efficiency (≥%)	单向马达 One-way motor 进油口 Inlet D	单向马达 One-way motor 进油口 Inlet d	单向马达 One-way motor 出油口 Outlet D	单向马达 One-way motor 出油口 Outlet d	双向马达 Two-way motor 进油口/出油口 Inlet/Outlet D	双向马达 Two-way motor 进油口/出油口 Inlet/Outlet d	L1	L	重量 Weight (kg)
CMW3-F204-C1***	04	20	25	1500~2500	800~3000	92	8	35	10	40	10	35	40.3	87	2.7
CMW3-F206-C1***	06						10		15				41.5	89.5	2.8
CMW3-F208-C1***	08												42.3	93	2.9
CMW3-F211-C1***	11								18				44	98	3
CMW3-F212.5-C1***	12.5						15				15		46.3	101	3.1
CMW3-F216-C1***	16								20				49	107	3.2
CMW3-F220-C1***	20												53.5	114	3.3
CMW3-F225-C1***	25												58	123	3.4

CMW 系列齿轮马达壳体采用高强度铝合金材料,内部结构采用轴向间隙浮动补偿、径向平衡、DU自润滑等多项先进技术。该系列马达具有工作压力高、容积效率高、启动扭矩小、寿命长等优点，应用于起重机械、筑路机械、环保机械、石油机械等行业。



型号说明 Model coding

CMW — F 2 * * — C * * *
① ②③ ④ ⑤⑥⑦⑧

①产品代号 Product code
②压力等级 Pressure grade F:20MPa
③产品系列 Product series 2
④公称排量 Nominal displacement (mL/r)
⑤安装形式 Mounting C:矩形法兰 Rectangle
:带前置轴承 With front bearing
⑥油口形式 Joining port F:法兰联接 Flange
L:螺纹联接 Screw
⑦轴伸形式 Shaft end P、P1:平键 Plain key
Z、Z1:半圆键 Woodruff
⑧旋 向 Rotation L:左旋 Left(逆时针 Counterclockwise)
R:右旋 Right(顺时针 Clockwise is omitted)
S:双旋向 2-Rotation

外形图 Outline Dimensions

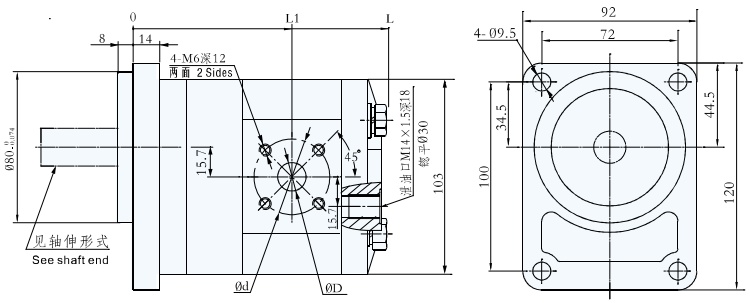

平键(P) Plain key

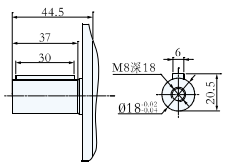

平键(P1) Plain key

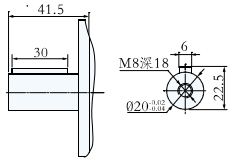

半圆键(Z1) Woodruff

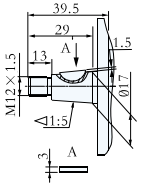

半圆键(Z) Woodruff

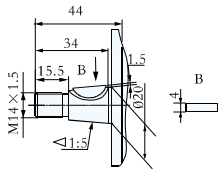

注：1、单向马达无泄油口；
One-way motor no drainage port;
2、另有泄油口螺纹为G1/4,M12x1.5,M10x1供客户选择。
There are optional drainage port screw G1/4,M12x1.5 and M10x1.

性能参数 Specification

型号 Model	公称排量 Nominal displacement (mL/r)	压力 Pressure(Mpa) 额定 Rated	压力 Pressure(Mpa) 最高 Max	转速 Speed (r/min) 优选转速 Optimum speed	转速 Speed (r/min) 转速范围 Speed range	容积效率 Volumetric efficiency (≥%)	单向马达 One-way motor 进油口 Inlet D	单向马达 One-way motor 进油口 Inlet d	单向马达 One-way motor 出油口 Outlet D	单向马达 One-way motor 出油口 Outlet d	双向马达 Two-way motor 进油口/出油口 Inlet/Outlet D	双向马达 Two-way motor 进油口/出油口 Inlet/Outlet d	L1	L	重量 Weight (kg)
CMW-F204-C***	04	20	25	1500~2500	800~3000	92	8	35	10	40	10	35	79	128	3.7
CMW-F206-C***	06						10		15				80.5	130.5	3.8
CMW-F208-C***	08												82	133	3.9
CMW-F211-C***	11								18				85	138	4.0
CMW-F212.5-C***	12.5						15				15		86	141	4.1
CMW-F216-C***	16								20				89	146.5	4.2
CMW-F220-C***	20												92.5	153.5	4.3
CMW-F225-C***	25												97	162.5	4.4

CMF3 系列齿轮马达壳体采用高强度铝合金材料,内部结构采用轴向间隙浮动补偿、径向平衡、DU自润滑等多项先进技术。该系列马达具有工作压力高、容积效率高、启动扭矩小、寿命长等优点，应用于起重机械、筑路机械、环保机械、石油机械等行业。



型号说明 Model coding

CMF — F 3 ** — A L * *
① ② ③ ④ ⑤⑥⑦⑧

①产品代号 Product code
②压力等级 Pressure grade F:20MPa
③产品系列 Product series 3
④公称排量 Nominal displacement (mL/r)
⑤安装形式 Mounting A:菱形法兰 Oval
:带前置轴承 With front bearing
⑥油口形式 Joining port L:螺纹联接 Screw
⑦轴伸形式 Shaft end P、P1:平键 Plain key
Z1:半圆键 Woodruff
⑧旋 向 Rotation L:左旋 Left(逆时针 Counterclockwise)
R:右旋 Right(顺时针 Clockwise is omitted)
S:双旋向 2-Rotation

外形图 Outline Dimensions

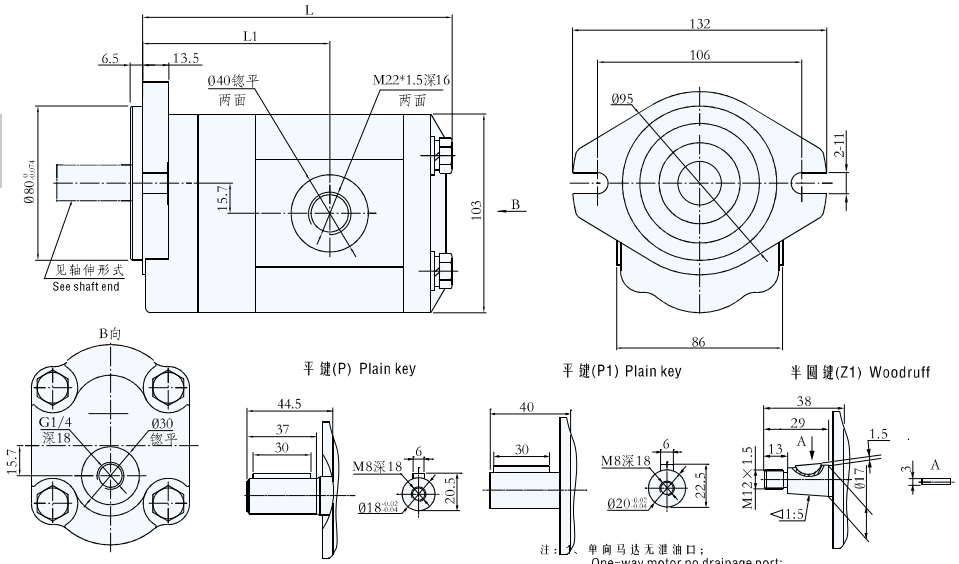

注：1、单向马达无泄油口；
One-way motor no drainage port;
2、另有泄油口螺纹为M12x1.5,M10x1供客户选择；
There are optional drainage port screw M12x1.5 and M10x1.

性能参数 Specification

型号 Model	公称排量 Nominal displacement (mL/r)	压力 Pressure(Mpa) 额定 Rated	压力 Pressure(Mpa) 最高 Max	转速 Speed (r/min) 优选转速 Optimum speed	转速 Speed (r/min) 转速范围 Speed range	容积效率 Volumetric efficiency (≥%)	L1	L	重量 Weight (kg)
CMF-F304-AL**	04	20	25	1500~2500	800~3000	92	79	128	3.9
CMF-F306-AL**	06						80.5	130.5	4.0
CMF-F308-AL**	08						82	133	4.1
CMF-F310-AL**	10						84	136.5	4.2
CMF-F312.5-AL**	12.5						86	141	4.3
CMF-F316-AL**	16						89	146.5	4.4
CMF-F320-AL**	20						92.5	153.5	4.5
CMF-F325-AL**	25						97	162.5	4.6

CMF/F 系列齿轮马达壳体采用高强度铝合金材料，内部结构采用轴向间隙浮动补偿、径向平衡、DU自润滑等多项先进技术。该马达配有安全阀，可有效保护系统压力。该系列马达具有容积效率高、启动扭矩小、寿命长等优点。应用于起重机械、筑路机械、环保机械、石油机械等行业。



型号说明 Model coding

CMF/F — F 3 ** — * L * *
① ② ③ ④ ⑤⑥⑦⑧

①产品代号 Product code
②压力等级 Pressure grade F:20MPa
③产品系列 Product series 3
④公称排量 Nominal displacement (mL/r)
⑤安装形式 Mounting A:菱形法兰 Oval C:矩形法兰 Rectangle
:带前置轴承 With front bearing
⑥油口形式 Joining port L:螺纹联接 Screw
⑦轴伸形式 Shaft end P:平键 Plain key
Z1:半圆键 Woodruff
⑧旋 向 Rotation L:左旋 Left(逆时针 Counterclockwise)
R:右旋 Right(顺时针 Clockwise is omitted)

外形图 Outline Dimensions

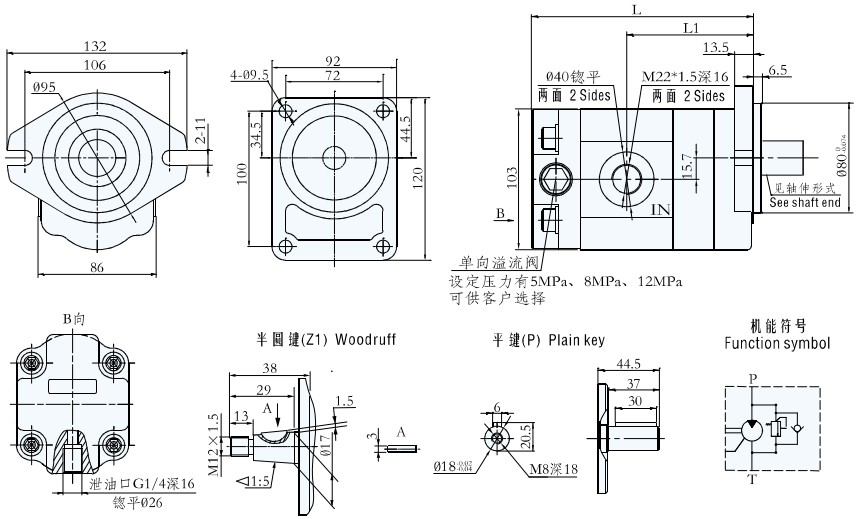

性能参数 Specification

型号 Model	公称排量 displacement (mL/r)	压力 Pressure(Mpa) 额定 Rated	压力 Pressure(Mpa) 最高 Max	转速 Speed(r/min) 优选转速 Optimum speed	转速 Speed(r/min) 转速范围 Speed range	容积效率 Volumetric efficiency (≥%)	L1	L	重量 Weight (kg)
CMF/F-F304-*L**	04	20	25	1500~2500	800~3000	92	79	135.5	3.9
CMF/F-F306-*L**	06						80.5	138	4.0
CMF/F-F308-*L**	08						82	141.5	4.1
CMF/F-F310-*L**	10						84	145	4.2
CMF/F-F312.5-*L**	12.5						86	148	4.3
CMF/F-F316-*L**	16						89	153.5	4.4
CMF/F-F320-*L**	20						92.5	160.5	4.5
CMF/F-F325-*L**	25						97	169.5	4.6



JCMD317R系列齿轮马达壳体采用高强度铝合金材料,内部结构采用轴向间隙浮动补偿、径向平衡、DU自润滑等多项先进技术。该马达集成防吸空阀和电比例溢流阀，根据电信号反馈可控制负载转速，该马达具精度高的特点，应用于工程机械发动机或液压油散热系统中。

型号说明 Model coding

JCMD - 317 R / 24 **
① ② ③ ④ ⑤

① 产品代号 Product code
② 产品编号 Product number
③ 旋　向 Rotation R:右旋 Right （顺时针 clockwise is omitted）
④ 电　压 Votage 24V
⑤ 压　力 Pressure 16MPa

外形图 Outline Dimensions

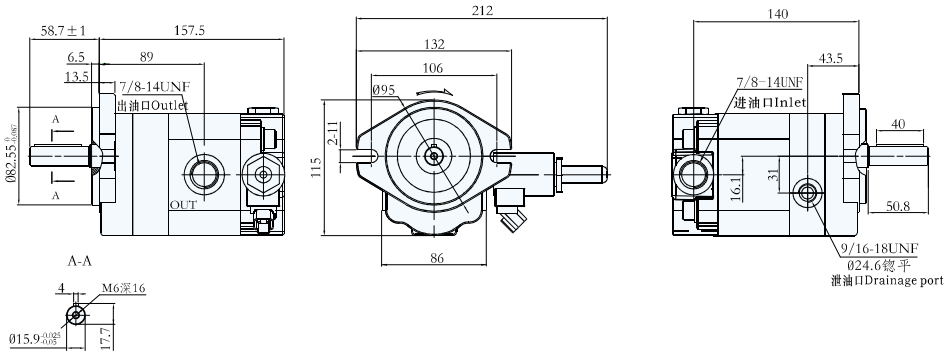

机能符号
Function symbol

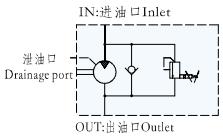

油口剖面示意图
Schematic diagram of oil port profile

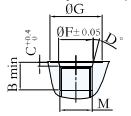

螺纹尺寸(M) Thread size	7/8-14UNF	9/16-18UNF
G	40	24.6
F	24	15.7
C	3.3	2.5
B	16.7	12.7
D	15°	15°

性能参数 Specification

注：排量、电压可根据客户要求调节。带前置轴承
Remark：The displacement and voltage can be adjusted upon costomers'request 。with front bearing

型　号 Model	公称排量 Nominal displacement (mL/r)	阀全开压力 Full open valve pressure (Bar)	转　速 Speed (r/min)		容积效率 Volumetric efficiency (≥%)	重　量 Weight (kg)
			优选转速 Optimum speed	转速范围 Speed range		
JCMD-317R/24**	16	50/80/160/**	1500-2500	700-3500	92	5.2

JCMD311R系列齿轮马达壳体采用高强度铝合金材料,内部结构采用轴向间隙浮动补偿、径向平衡、DU自润滑等多项先进技术。该马达集成防吸空阀、过载阀和电磁换向阀，有效控制负载：启停、转速。马达出油口还可以串联其他机构。该系列马达具有容积效率高、启动扭矩小、寿命长等优点，应用于起重机械、筑路机械、环保机械、石油机械等行业。



型号说明 Model coding

JCMD - 311 R * / ** **
① ② ③ ④ ⑤ ⑥

① 产品代号 Product code
② 产品编号 Product number
③ 旋　向 Rotation R:右旋 Right （顺时针 clockwise is omitted）
④ 电磁阀 Solenoid Operated Valves 无标记：常闭 Normally-Closed
K：常开 Normally-Open
⑤ 电　压 Votage 24V/26V/28V
⑥ 压　力 Pressure 20MPa

外形图 Outline Dimensions

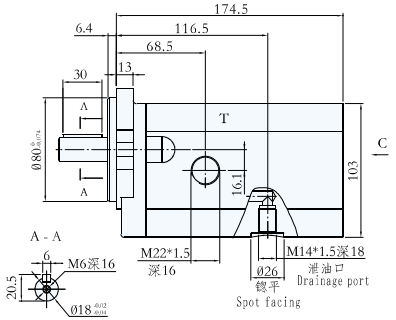

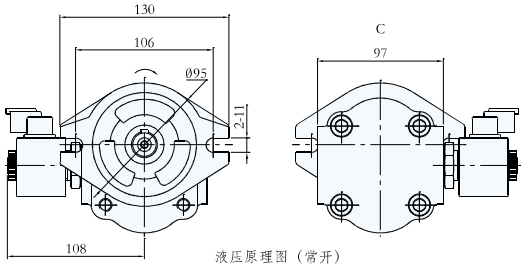

液压原理图（常开）
Hydraulic schematic diagram (normally-open)

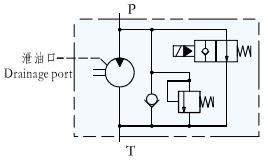

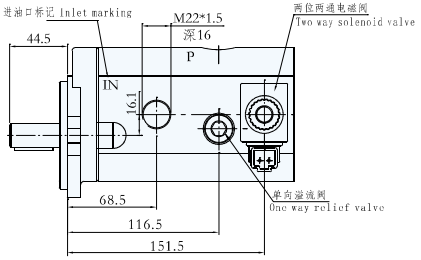

液压原理图（常闭）
Hydraulic schematic diagram (normally-closed)

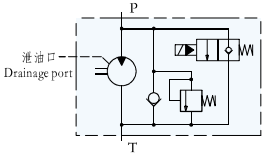

性能参数 Specification

型　号 Model	公称排量 Nominal displacement (mL/r)	阀全开压力 Full open valve pressure (Bar)	转　速 Speed (r/min)		容积效率 Volumetric efficiency (≥%)	重　量 Weight (kg)
			优选转速 Optimum speed	转速范围 Speed range		
JCMD-311R*/****	23.5	50/80/160/**	1500-2500	800-2800	92	5.3

CMF-*5 系列齿轮马达壳体采用高强度铝合金材料,内部结构采用轴向间隙浮动补偿、径向平衡、DU自润滑等多项先进技术。该系列马达具有工作压力高、容积效率高、启动扭矩小、寿命长等优点，应用于起重机械、筑路机械、环保机械、石油机械等行业。



型号说明 Model coding

CMF — F 5 * * — A * P *
① ②③ ④ ⑤⑥⑦⑧

①产品代号 Product code
②压力等级 Pressure grade F:20MPa
③产品系列 Product series 5
④公称排量 Nominal displacement (mL/r)
⑤安装形式 Mounting A:菱形法兰 Oval
:带前置轴承 With front bearing
⑥油口形式 Joining port F:法兰联接 Flange L:螺纹联接 Screw
⑦轴伸形式 Shaft end P:平键 Plain key
⑧旋 向 Rotation L:左旋 Left(逆时针 Counterclockwise)
R:右旋 Right(顺时针 Clockwise is omitted)
S:双旋向 2-Rotation

外形图 Outline Dimensions

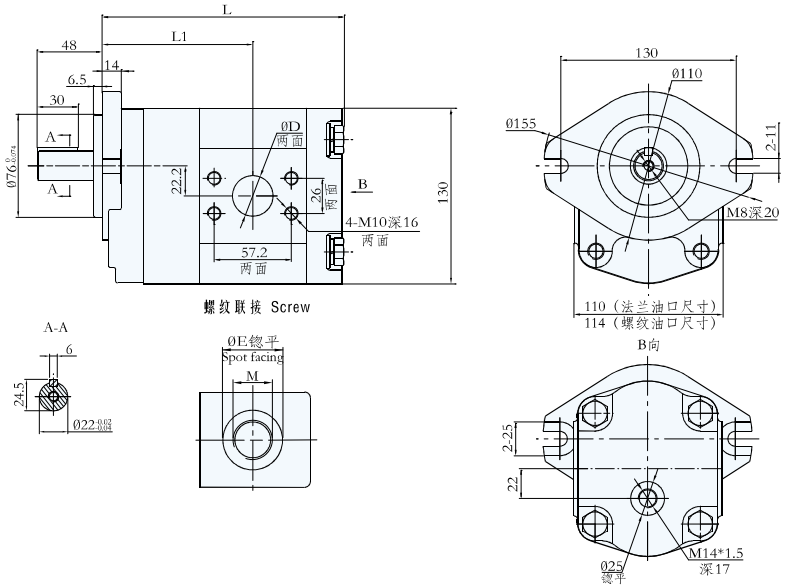

性能参数 Specification

注：单向马达无泄油口；
One-way motor no drainage port;

型号 Model	公称排量 Nominal displacement (mL/r)	压力 Pressure(Mpa) 额定 Rated	压力 Pressure(Mpa) 最高 Max	转速 Speed (r/min) 优选转速 Optimum speed	转速 Speed (r/min) 转速范围 Speed range	容积效率 Volumetric efficiency (≥%)	螺纹联接 Screw M	螺纹联接 Screw E	法兰联接 Flange D	L1	L	重量 Weight (kg)
CMF-F520-A*P*	20	20	25	1500~2500	800~3000	90	M27x2 深18	Ø45	25	110	176.5	7.3
CMF-F525-A*P*	25									112	180.5	7.4
CMF-F532-A*P*	32						M33x2 深20	Ø50	30	115	186.5	7.7
CMF-F540-A*P*	40									118	191.5	7.9
CMF-F545-A*P*	45									120	195.5	8.1
CMF-F550-A*P*	50									122	199.5	8.4

LFMD 系列同步分流马达壳体采用高强度铝合金材料，内部结构采用轴向间隙浮动补偿、径向平衡、DU自润滑等多项先进技术。该马达在高压力、大流量及不同负载的情况下，也能保持良好的同步性能。现已广泛应用钢铁、港口、水电、石油、工程机械等行业。



型号说明 Model coding

LFMD — E 3 **/* — *-*
① ②③ ④ ⑤ ⑥⑦

①产品代号 Product code
②压力等级 Pressure grade E:16MPa
③产品系列 Product series 3
④公称排量 Nominal displacement (mL/r)
⑤联 数 Number of pieces
⑥油口形式 Joining port L1:螺纹联接 Screw
⑦结 构 A: 不带溢流阀 Without relief valve block
无A时: 带溢流阀 With relief valve block

外形图 Outline Dimensions

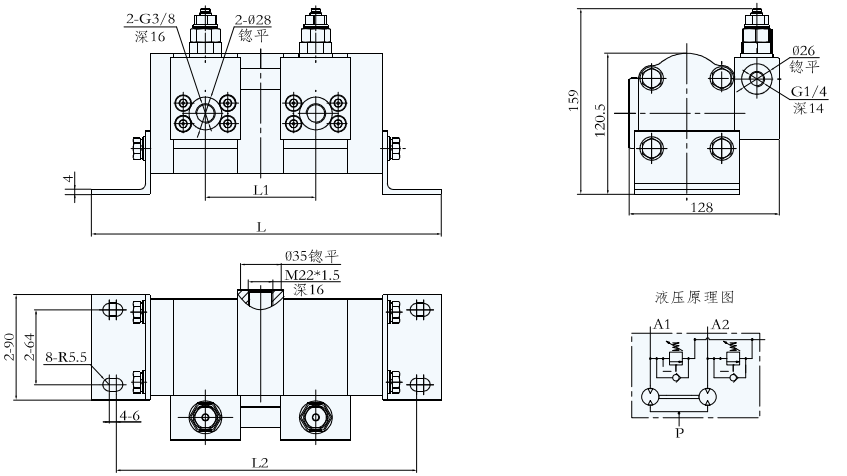

性能参数 Specification

注：马达同步误差精度≤3%
根据客户工况需求，溢流阀块、压力及进出油口尺寸可选择

型号 Model	单流排量 Single outlet displacement (mL/r)	工作压力 Working Prssure(Mpa)	单流流量 Single outlet flow (L/min)	最大单流流量 Max songle outlet flow (L/min)	L1	L2	L	重量 Weight (kg)
LFMD-E312.5/2-*	12.5	16	12.87~29.6	32.2	103.5	275	317	6.1
LFMD-E306/2-*	06		6.93~15.94	17.3	94.5	257	299	5.7

附　录

特点概述：

齿轮泵和齿轮马达具有体积小 、重量轻的特点，在应用中自吸性能好、转速范围广、抗污性强的优点，但有诸如流量和压力脉动较大，排量不可调节、高温效率低和噪音大的缺点。

近年来随着技术水平和制造精度的提高，齿轮泵、齿轮马达向着“小体积、高压力、低噪音”的方面得到长足发展，应用正越来越广泛。

外啮合齿轮泵、马达典型结构：轴套式、侧板式。

术语定义：

1、公称排量：轴伸每转一转,所排出液体体积的公称值。(单位：mL/r)（常用数值见附表一）

2、理论流量：在单位时间内,所排出液体体积,工程上又称空载流量。

3、额定压力：在正常工作条件下,允许连续运转的最高压力。（常见压力等级见附表二）

4、容积效率：实际输出流量和理论流量的比值。

5、最低转速：正常运转所允许的最低转速。

6、最高转速：在额定压力下,允许短暂运行的最高转速。

7、额定转速：在额定压力下,允许连续运行的最高转速。

8、常见液压元件图形符号

名称	定量油泵	定量马达
图形符号		

表一　常见公称排量　mL/r　GB/T2347-1980　　注:优先推荐第一系列。

第一系列	1.0	1.25	1.6	2.0	2.5	3.15	4.0	5.0	6.3	8.0	10	12.5	16	20
第二系列												14	18	22
第一系列	25	31.5	40	50	63	80	100	125	160					
第二系列	28	35.5	45	56	71	90	112	140	180					

表二　常见压力等级　GB/T2346-2003

压力等级	A	B	C	D	E	F	G	H
Mpa	1	2.5	6.3	10	16	20	25	31.5

选型指南：

1、单向齿轮油泵(马达)旋向判断:

由于单向齿轮油泵(马达)旋向是唯一的,使用时旋向错误会破坏产品内部零件,所以使用前必须正确判断产品旋向。

方法一:

根据铭牌判断。

①将齿轮泵的铭牌正对自己,观察铭牌箭头标识。

②当铭牌箭头方向指向右边,则齿轮油泵(马达)旋向为左旋(逆时针 代号：L）。

③当铭牌箭头方向指向左边,则齿轮油泵(马达)旋向为右旋(顺时针 代号：R)。

方法二：根据匹配电机(发动机)判断

①面对电机(发动机)动力输出轴,观察动力输出轴的旋转方向。

②当动力输出轴的旋转方向为顺时针,则相匹配的齿轮油泵旋向为左旋(逆时针 代号：L）。

③当动力输出轴的旋转方向为逆时针,则相匹配的齿轮油泵旋向为右旋(顺时针 代号：R）。

方法三：根据实物判断

注：正常情况下：
单向齿轮油泵的进油口＞出油口
单向齿轮马达的进油口＜出油口

图一：左旋　　图二：右旋

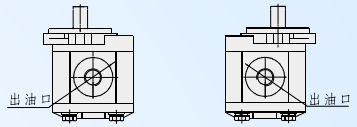

①正确判断齿轮油泵(马达)出油口,并把出油口正对自己放置,观察齿轮油泵(马达)轴伸。

②当轴伸位于出油口左侧(如图一),则该齿轮油泵(马达)旋向为左旋(逆时针 代号：L）。

③当轴伸位于出油口右侧(如图二),则该齿轮油泵(马达)旋向为右旋(顺时针 代号：R）。

2、常见安装尺寸

1,安装法兰和轴伸尺寸按GB/T2353-2005要求。

2,螺纹联接油口型式和尺寸按GB/T2878-1993要求。

3,SAE安装标准。

安装法兰	法兰尺寸（mm）	法兰高度（mm）	前端盖安装孔（mm）		常用油口及法兰尺寸（mm）
			两孔安装	四孔安装	
SAE "A" 法兰	Ø82.5	6.3	2-Ø11,中心距106		Ø20/ 47.6×22.2/M10 Ø25/ 52.4×26.2/M10
SAE "B" 法兰	Ø101.6	9.4	2-Ø14,中心距146	4-Ø14/□89.8	Ø32/ 58.7×30.2/M10 Ø38/ 69.9×35.7/M12
SAE "C" 法兰	Ø127	12.7	2-Ø18,中心距180	4-Ø14/□114.5	Ø50/ 77.8×42.9/M12

安装注意事项：

1、泵的主轴不允许承受径向力和轴向力，应采用柔性连接。如有存在径向力或轴向力的特殊工况,请与公司联系特殊定制。

2、泵的主轴与动力输入轴的安装同心度不得大于0.1mm。连轴套两端连 接部分也应保证 0.5 mm 以内的同心度。

3、泵的吸油高度不大于0.5m,且应保证进油管流速≤1.5 m/s。

4、油泵进油管和安装法兰不应漏气，油箱不能有气泡。

5、油泵使用前应仔细检查油泵的进出油口、旋转方向是否和标牌指示方向一致,切勿逆向旋转。核对齿轮油泵的轴伸尺寸与动力元件的联接尺寸是否吻合(特别注意泵花键轴伸有效长度,避免泵轴受轴向力,造成损坏)。核对前盖安装法兰尺寸,把泵缓缓放入配合孔中后再紧固螺栓。在安装进出油口法兰块或螺纹连接件时,应选用和油泵相匹配的法兰块、螺纹连接件、螺钉进行
安装。

6、常规多联泵进油口互通，如需不互通，请与公司联系特殊定制。
应用于使用不同牌号工作介质、各联泵使用独立油箱等特殊工况。

使用注意事项：

1、推荐夏季使用L-HM46抗磨液压油,冬季使用L-HM32抗磨液压油，或相近粘度的液压油。齿轮马达泄油口背压不得大于0.4Mpa。

2、工作油液应保持清洁,推荐在泵的吸油管装过滤精度为80-100um的滤油器，回油管路安装过滤精度25um的滤油器，并且根据油液污染程度定期清洗或更换。

3、油泵进油口如有滤油器，应保证其有效通流量应大于最大吸油流量的两倍，并保持通畅，防止堵塞。开式油箱的容量大于油泵3~4分钟的流量,闭式油箱容量大于补油泵3~5分钟流量。

4、严格规定在油泵安装开始之前，必须注油排气，以便油泵在开车转动时能及时吸上油 最好在压力管路中，松开一管道接头，点动动力元件.让油液流出直到无气泡为止然后拧紧接头（操作应特别注意按此操作，泵未按此项操作是初期损坏最多故障原因）。装泵后应不少于10分钟空载和短时间低负载运转。避免带载起动、停车。

5、油泵连续工作情况下温度不要超过80℃,瞬间工作温度不得超过100℃,以免密封元件过早老化。

备注：

常用计算公式：

管路通径：

$$D = 4.6\sqrt{\frac{Q}{V}} \quad (mm)$$

式中：
Q为流量，单位为L/min。
V管道中油液流速，单位m/s。
流速推荐值：
吸油管路：0.5~1.5；压力管路：3~10；
回流管路：1.5~2.5

泵的输入功率：

$$P = \frac{p \times q \times n}{54000} \quad (kw)$$

式中：
p为工作压力，单位为Mpa。
q为理论排量，单位为mL/r。
n为工作转速，单位为r/min。

泵的输出流量：

$$Q = \frac{q \times n \times \eta V}{1000} \quad (L/min)$$

式中：
q为排量，单位为ml/r。
n为工作转速，单位为r/min。
ηv为泵的容积效率，一般取0.88~0.95。

输出扭矩：

$$M = \frac{p \times q \times \eta m}{2\pi} \quad (N \cdot m)$$

式中：
p为马达工作压力，单位为Mpa。
q为马达理论排量，单位为ml/r。
ηm为机械效率，一般取0.80~0.85。

备注：

常见故障排除：

故障现象	原因分析	排除办法
油泵不排油	1.油泵没有转动、转速低、旋转方向不对。 2.油泵吸入空气、油箱内油量不足、滤油器堵塞。	1.检查键是否脱落、调整转速、纠正旋转方向。 2.油箱加油、清洗过滤器，排气。
压力达不到	1.系统溢流阀失调、压力表显示不准确。 2.油泵内泄量太大。	1.检修溢流阀或压力表。 2.检修油泵。
外漏	1.油泵轴油封或密封圈损坏。 2.紧固螺栓松动。	1.更换油封或密封圈。 2.扭紧螺栓。
不正常发热	1.油泵超速运转。 2.负载泵没有卸荷。 3.油箱油量不足、容量太小或吸油管不畅。	1.降低转速。 2.使油泵卸荷。 3.加大油箱容积或清洗吸油管路。
噪音超标	1.吸油管阻力大或吸油不畅 。 2.吸油管路或泵轴油封漏气。	1.更换合适油管或清洗吸油管路。 2.更换油封或排除油管漏气。
炸泵	1.油泵超高压运行 。 2.溢流阀堵塞。	1.调节过载保护阀，更换油泵 。 2.清洗溢流阀，更换油泵，重新调节过载压力。

备注：

本公司对样本所列产品的参数及说明保留修改的权利,修改后恕不通知。
更多更详细的产品资料请浏览网站www.wany-hydraulic.com。